Фланцов възвратен клапан

крилчат,
двукрилен, пружинен
Вид KW-900-W

Работно налягане: 17,2 Bar (250 PSI)
Размер от 2 1/2″ до 12″.

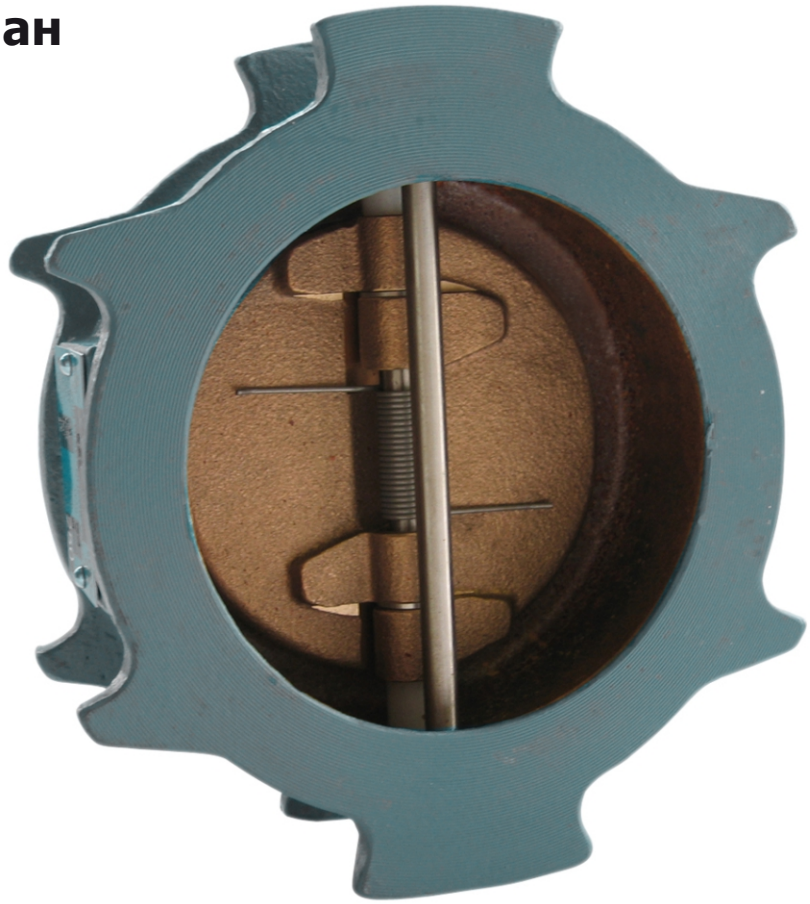

- Кранът от вида KW-900-W може да бъде монтиран хоризонтално и вертикално (когато потокът на водата е от долу на горе). При хоризонтален монтаж да се обърне внимание щтифтът на пантата да бъде обърнат на горе.
- Не може да се използва за водна пара.
- Не може да работи в близост до бутални компресори.
- Кранът от вида KW-900-W да се монтира на разстояние равно на минимум 5xD (диаметър на тръбата) от нагнетаталната страна на помпата или да се прилагат колена за избягване на турбулентен поток. В екстремни случаи е необходимо да се инсталира регулатор на потока.
- От нагнетателната страна на помпата се препоръчва да се монтират възвратни вентили с пружина.

Нр.	Елемент	Вид материал
1	Корпус	Сфероидален чугун ASTM A 536 (2" до 12") Чугун ASTM A 126-B (14" до 16")
2	Диск	Бронз ASTM B 584 сплав C83600
3	Усукваща пружина	Неръждаема стомана
4	Щтифт на панта	Неръждаема стомана
5	Съпротивтелна тапа	Неръждаема стомана
6	Лагер	Неръждаема стомана
7	Регулатор на щифта на панта	Стомана
8	Регулатор на съпротивителна капа	Стомана
9	Стабилизираща втулка	Еластомер Buna-N
10	Дистанционна втулка	Полиетилен PE-HD

Фланцов възвратен клапан

Вид KW-900-W

крилчат,
двукрилен, пружинен

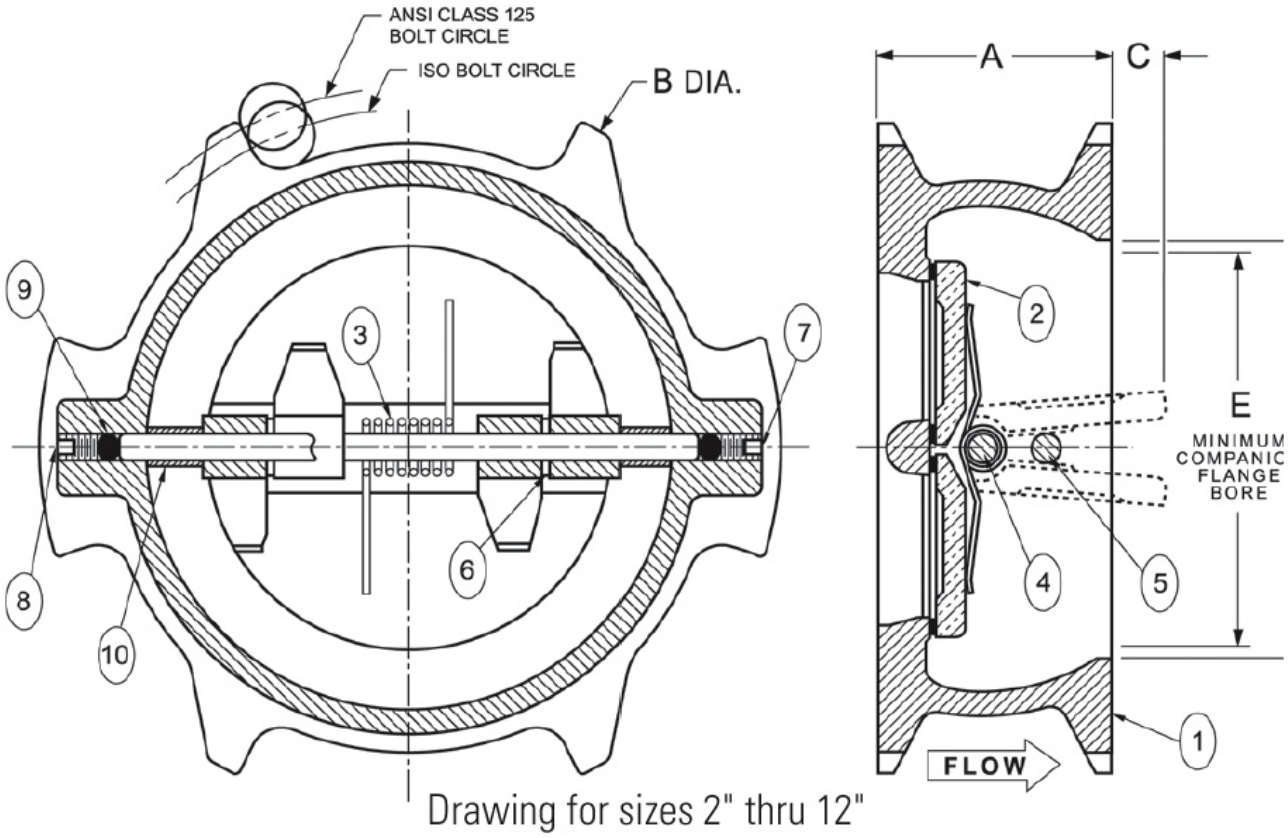

Символ	Размер		Размери										C/V	Тегло	
			A		B		C		D		E				
	цол	мм	цол	мм	цол	мм	цол	мм	цол	мм	цол	мм		Lbs	кг
NLM150E	2 1/2	65	2.38	60	6.00	152	.125	3	3.50	89	1.313	33	108	4.3	1.95
NLM150F	3	80	2.63	67	5.63	143	.188	5	3.875	98	1.688	43	178	6.1	2.77
NLM150H	4	100	2.63	67	7.75	197	.625	16	4.75	121	3.063	78	440	8.8	3.99
NLM150J	5	125	3.25	83	7.56	192	.813	21	5.50	140	3.625	92	560	13.0	5.90
NLM150K	6	150	3.75	95	8.63	219	.813	21	6.25	159	4.250	108	840	18.0	8.16
NLM150L	8	200	5.00	127	12.25	311	1.000	25	8.00	203	5.500	140	1600	37.0	16.78
NLM150M	10	250	5.50	140	14.75	375	2.125	54	10.12	257	8.500	216	2700	65.0	29.48
NLM150N	12	300	7.13	181	17.38	441	1.938	49	12.00	305	9.250	235	4700	94.0	42.64

Всичките фланци в предлаганата арматура са съгласно стандарт ANSI B16.1 клас 125.
Междуфланцови възвратни вентили (KW-900-W) могат да бъдат монтирани между фланци ISO PN16/ ISO PN 10 съгласно норма PN-EN 1092-1.