Произведено в Полша

УВ стерилизатори за вода СЕРИЯ D

МОДЕЛИ: D2; D4; D6; D6-S; D8; D8-S;
D10; D12; D14

ИНСТРУКЦИЯ ЗА МОНТАЖ И ЕКСПЛОАТАЦИЯ

Патент номер 204935

Указания за безопасност

ВНИМАНИЕ!!!

Системата за УВ дезинфекция може да бъде монтирана и поправяна само от квалифицирано лице. Внимателно да се прочете настоящото ръководство преди инсталиране на стерилизатора. Неспазването на инструкциите от това ръководство, може да изложи потребителя на сериозни наранявания причинени от вредно за човешката кожа UV лъчение или да доведе до повреда на самата устройството. Павирани ЕООД и ТМА не носят отговорност за щети, причинени от неправилна инсталация, поддръжка и експлоатация на системата.

ВНИМАТЕЛНО ДА СЕ ПРОЧЕТЕ НАСТОЯ ОТО РЪКОВОДСТВО

Обслужващите лица да се запознаят с ръководството за експлоатация и принципите на безопасност. Инструкцията да се съхранява през целия експлоатационен живот на уреда. Всичките предупреждения и препоръки на производителя трябва стриктно да бъдат спазвани от потребителя.

UVC РАДИАЦИЯ

Бактерицидните лампи ТМА са оборудвани с UVC излъчватели. Конструкцията на лампата осигурява пълна безопасност. Директното излагане на ултравиолетова радиация може да причини силно зачервяване, изгаряния на кожата или слепота. В този случай незабавно да се потърси лекарска помощ. UVC радиацията от тези лампи не може да се използва за медицински или козметични цели.

ЕЛЕКТРОЗАХРАНВАНЕ НА БАКТЕРИЦИДНАТА ЛАМПА

UV системата да се захранва само от мрежата 220-240V 50H . Да се инсталира и да се заземи в съответствие с препоръките на производителя и действащите разпоредби. Уредът да се изключва от ел.захранване преди започване на поддържащи дейности.

ЗАЗЕМЯВАНЕ

Експлоатацията на бактерицидните УВ лампи без заземяване е забранена
Неизправността или липсата на заземяване може да доведе до нараняване или смърт.

БЕЗОПАСНА ЕКСПЛОАТАЦИЯ / ПОДДРЪЖКА

Използване на оригинални резервни части гарантира безопасност и ефективност на UV дезинфекцията. Поддръжката може да се извършва само от квалифициран персонал. Неспазване на инструкциите за безопасност, както и неправилното боравене с устройството може да доведе до наранявания на очите и тялото.

Употребяваното електрическо и електронно оборудване, обозначено със символа на кръстосан контейнер, трябва да се събира отделно. Не е разрешено употребяваното оборудване да се смесва с други отпадъци. Нерегламентираното изхвърляне на такива предмети може да има отрицателно въздействие върху околната среда и човешкото здраве. Отделното събиране позволява повторното му използване и оползотворяване, включително рециклиране. Задължението за селективно събиране на отпадъчно оборудване е на потребителя, който трябва да го предаде на предназначени за това места. Бактерицидните лампи на TMA са оборудвани със съдържащи живак ултравиолетови излъчвателилампи. Съдържащите живак отпадъци трябва да се събират поотделно, което позволява последващото им оползотворяване или обезвреждане.

1. Обща информация

Използваните в производството на TMA УВ стерилизатори суровини и компоненти са с най-високо качество и са произведени в страните от ЕС. TMA UV стерилизаторите са изработени от киселиноустойчива стомана. Дебелината на стените на корпуса на стерилизатора гарантира пълна безопасност. УВ системите са преминали тестове за налягане до 30 атмосфери.

Иновативният дизайн на UV стерилизаторите TMA позволява непрекъсната работа, даже при отсъсвие на воден поток. Дизайнът на камерата предпазва повърхността на кварцовите тръби от образуване на калциево-магнезиеви отлагания (котлен камък).

Кварцовите тръби в стерилизаторите от серия D са оборудвани с улесняващи монтажа и демонтажа водачи. Това решение позволява еднакво ефикасна работа на стерилизатора, както в хоризонтално, така и във вертикално и наклонено положение. Водачът предпазва кварцовата тръба от счупване по време на поддръжка. Турболизаторът допълнително увеличава ефективността на дезинфекцията. През първите 100 часа от работата на УВ излъчвателя ефективността на дезинфекцията е увеличена с 15 .

Контролерите на моделите D6-S, D8-S, D10, D12, D14 предават информация за:

- Времето на работа на уреда (в дни).
- Останалото време до подмяна на UV излъчвателя (в дни).
- Брой изключвания.
- Звуков и светлинен сигнал 7 дни преди да е необходимо да се подмени UV излъчвателят.
- Звуков и светлинен сигнал информиращ за нуждата от подмяна на UV излъчвателя.
- Звуков и светлинен сигнал информиращ за изгаряне на UV излъчвателя.

Стерилизаторите от серия D са оборудвани със стоманен маншон с действаща като оптично стъкло капачка. Иновативното решение на светещата муфа позволява оптичен контрол на работата на устройството.

Надяваме се, че внедряването на нови дизайнерски решения в стерилизаторите от серия D отговаря на вашите очаквания относно ефективността и работата на нашите устройства.

UV стерилизаторите трябва да бъдат защитени от удари, тъй като кварцовите тръби и UV излъчвателите са много крехки. Стерилизаторът трябва да се транспортира само в хоризонтално положение. Производителят не носи отговорност за щети, причинени по време на транспортиране.

Преди да инсталирате и използвате системата, моля, прочетете това ръководство и следвайте препоръките му. Неспазването на разпоредбите на тези инструкции освобождава производителя от гаранционните задължения.

2. Приложение на УВ стерилизатори за вода

UV дезинфекцията на вода е надежден, лесен и евтин метод.
Използването на дезинфекция с UV лъчи е възможно навсякъде, където съществува бактериологичен риск.
Областите на приложение включват:

- питейна вода в частни и общински инсталации
- питейна вода в гастрономия и хотелиерство
- производство на лекарства и козметика
- питейна вода в хранително-вкусова промишленост
- заводи за бутилиране на напитки
- вода в плувни басейни,
- унищожаване на бактерии и водорасли в малки домашни езерца и водоеми.
- и много други

Стерилизаторът използва специален UV излъчвател с ниско налягане, който произвежда разграждащи ДНК на микроорганизмите UVC вълни с дължина 254 nm.

Водата от стерилизатора е готова за употреба.
UV стерилизацията не променя химическия състав на водата.

НЯМА ОПАСНОСТ ОТ ПРЕДОЗИРАНЕ С UV ЛЪЧИ ПО ВРЕМЕ НА ДЕЗИНФЕКЦИЯ НА ВОДА

ПРИ ЕКСПЛОАТАЦИЯТА НА СТЕРИЛИЗАТОРИТЕ НЯМА ИЗИСКВАНЕ ЗА МИНИМАЛЕН ДЕБИТ. ПРИ ПРЕВИ АВАНЕ НА НОМИНАЛНАТА ПРОИЗВОДИТЕЛНОСТ НЯМА ГАРАНЦИЯ ЗА ЕЛИМИНИРАНЕ НА ВСИЧКИ МИКРОБИ.

3. Спецификация

- Корпусът на UV стерилизатора е изработен от киселиноустойчива стомана AISI304 или AISI316.
- Ел. захранване 220-240V + 8%, -10%, 50-60Hz.
- Защита срещу токов удар: нулиране
- Оптичният индикатор в контролера позволява надзор в/у работата на устройството.
- Оптичният индикатор на муфата позволява проверка на UV излъчвателя.
- Моделите D2, D4, D6, D8, D10 са оборудвани с опростена контролна кутия
- Моделите D6-S, D8-S, D12, D14 са оборудвани с алармена система с цифров дисплей, показващ оставащото време на работа на излъчвателя, общото време на работа на устройството и брой стартирания. При тези модели е възможно свързване с електромагнитен клапан или извеждане на алармен сигнал извън уреда.

4. Спецификация

ТМА	**СТЕРИЛИЗАТОРИ ЗА ВОДА - Серия D**	
	Модели: **D2; D4; D6; D6-S**	

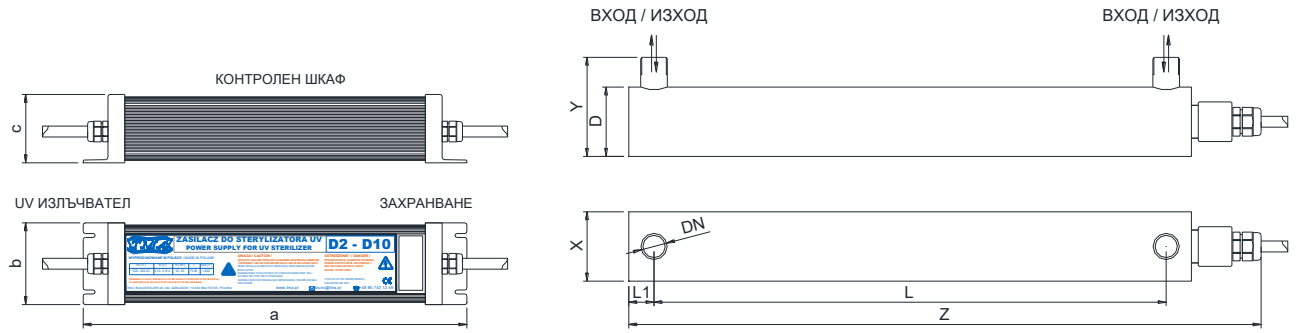

ТЕХНИЧЕСКИ ДАННИ:

Вид		**D2**	**D4**	**D6**	**D6-S**
Захранване		~220V-240V 50-60Hz	~220V-240V 50-60Hz	~220V-240V 50-60Hz	~220V-240V 50-60Hz
Материал		Неръжд. стомана	Неръжд. стомана	Неръжд. стомана	Неръжд. стомана
Завършек		Сатен (Ra<0,8μm)	Сатен (Ra<0,8μm)	Сатен (Ra<0,8μm)	Сатен (Ra<0,8μm)
Размери	X / Y / Z	70x100x404 мм	70x100x650 мм	130x240x660 мм	130x240x660 мм
	L	273 мм	518 мм	495 мм	495 мм
	DN / D	DN15 (R ½”)	DN20 (R 3/4”)	DN25 (R 1”)	DN25 (R 1”)
Степен на защита		IP66	IP66	IP66	IP66
Брой/мощност на излъчватели		1x 16W ниско налягане	1x 27W ниско налягане	1x 27W ниско налягане	1x 27W ниско налягане
Живот на излъчватели		ок.16 000 часа	ок.16 000 часа	ок.16 000 часа	ок.16 000 часа
Работно налягане		0,5-45 ^{0}C	0,5-45 ^{0}C	0,5-45 ^{0}C	0,5-45 ^{0}C
Работна температура		10 бара (1MPa)	10 бара (1MPa)	10 бара (1MPa)	10 бара (1MPa)
Номинална мощност		17W	28W	28W	30W
Номинален дебит при **T_{10}=95%,** доза **400J/m^2**		**0,75** м^3/ч	**1,30** м^3/ч	**2,30** м^3/ч	**2,30** м^3/ч
Оптичен индикатор за работа		Да	Да	Да	Да
Система за източване		Няма	Няма	Да	Да
Начин на монтаж		Хоризонтален, вертикален, под наклон			
КОНРЕОЛЕР					
Материал		Алуминий / ABS	Алуминий / ABS	Алуминий/ ABS	ABS
Степен на защита		IP 41	IP 41	IP 41	IP65
Размери/a x b x c /		390x83x70 мм	390x83x70 мм	390x83x70 мм	325x250x120 мм
Звуков сензор за повреда на излъчвателяя		Няма	Няма	Няма	Да
Оптичен датчик за повреда на излъчвателя		Да	Да	Да	Да
Оптичен индикатор на захранване		Да	Да	Да	Да
Брояч на работно време		Няма	Няма	Няма	Да
Изход за електромагнитен клапан		Няма	Няма	Няма	Да
Изход за алармен сигнал		Няма	Няма	Няма	Да
С-ма измерване на UV интензитета		Поръчка/ доплащане	Поръчка/ доплащане	Поръчка/ доплащане	Поръчка/ доплащане
Общо тегло		2,7 кг	3,6 кг	6,2 кг	7,4 кг

TMA	СТЕРИЛИЗАТОРИ ЗА ВОДА - Серия D
	Модели: **D8; D8-S; D10; D12; D14**

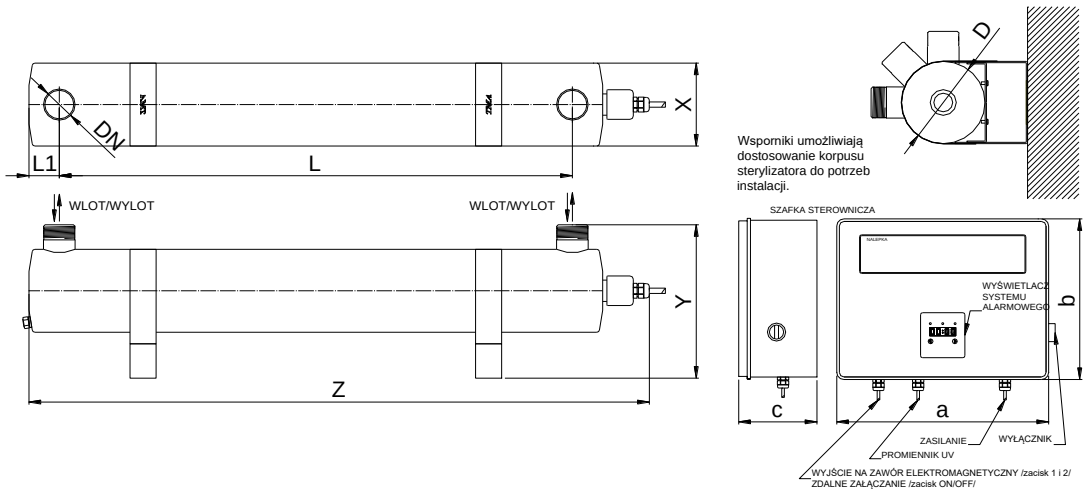

ТЕХНИЧЕСКИ ДАННИ:

Вид		D8	D8-S	D10	D12	D14
Захранване		~220V-240V 50-60Hz	~220V-240V 50-60Hz	~220V-240V 50-60Hz	~220V-240V 50-60Hz	~220V-240V 50-60Hz
Материал		Неръжд. стомана	Неръжд. стомана	Неръжд. стомана	Неръжд. стомана	Неръжд. стомана
Завършек		Сатен (Ra<0,8μm)	Сатен (Ra<0,8μm)	Сатен (Ra<0,8μm)	Сатен (Ra<0,8μm)	Сатен (Ra<0,8μm)
Размери	X / Y / Z	70x100x960 мм	70x100x960 мм	130x2400x960 мм	130x2400x960 мм	130x2400x960 мм
	L	815 мм	815 мм	784 мм	784 мм	784 мmm
	DN / D	DN25 (R 1”)	DN25 (R 1”)	DN40(R1 1/2”)	DN40 (R 1 1/2”)	DN40 (R 1 1/2”)
Степен на защита		IP66	IP66	IP66	IP66	IP66
Брой/мощност на излъчватели		1x 42W ниско налягане	1x 42W ниско налягане	1x 42W ниско налягане	1x 42W ниско налягане	1x 90W ниско налягане
Живот на излъчватели		ок.16 000 часа	ок.16 000 часа	ок.16 000 часа	ок.16 000 часа	ок.16 000 часа
Работна температура		0,5-45 ^{0}C	0,5-45 ^{0}C	0,5-45 ^{0}C	0,5-45 ^{0}C	0,5-45 ^{0}C
Работно налягане		10 бара (1MPa)	10 бара (1MPa)	10 бара (1MPa)	10 бара (1MPa)	10 бара (1MPa)
Номинална мощност		43W	45W	43W	45W	93W
Номинален дебит при **T_{10}=95%,** доза **400J/m^2**		**2,10** м^3/ч	**2,10** м^3/ч	**3,90** м^3/ч	**3,90** м^3/ч	**7,20** м^3/ч
Оптичен индикатор за работа на UV излъчвателя		Да	Да	Да	Да	Да
Система за източване		Няма	Няма	Да	Да	Да
Начин на монтаж		Хоризонтален, вертикален, под наклон				
КОНТРОЛЕР						
Материал		Алуминий/ABS	ABS	Алуминий /ABS	ABS	ABS
Степен на защита		IP 41	IP65	IP 41	IP65	IP65
Размери/ a x b x c /		390x83x70 мм	325x250x120 мм	390x83x70 мм	325x250x120 мм	325x250x120 мм
Звуков сензор за повреда на излъчвателя		Няма	Да	Няма	Да	Да
Оптичен датчик за повреда на излъчвателя		Да	Да	Да	Да	Да
Оптичен индикатор на захранване		Да	Да	Да	Да	Да
Брояч на работно време		Няма	Да	Няма	Да	Да
Изход за електромагнитен клапан		Няма	Да	Няма	Да	Да
Изход за алармен сигнал		Няма	Да	Няма	Да	Да
С-ма измерв. на UV интензитета		Поръчка/ доплащане	Поръчка/ доплащане	Поръчка/ доплащане	Поръчка/ доплащане	Поръчка/ доплащане
Общо тегло		4,7 кг	5,9 кг	8,6 кг	9,8 кг	10,2 кг

Фирмата TMA си запазва правото без предизвестие да прави промени в конструкцията.

ВНИМАНИЕ!

- Няма изискване за минимален дебит на течността за работа на системата.
- При превишаване на номиналната производителност може дезинфекцията не бъде ефективна.
- Системата се състои от корпус от неръждаема стомана с УВ излъчвател и контролна кутия.

5. Инструкция за монтаж и поддръжка

5.1. ПРАВИЛЕН МОНТАЖ НА КОРПУСА НА СТЕРИЛИЗАТОРА

(графичната схема е на края на инструкцията)

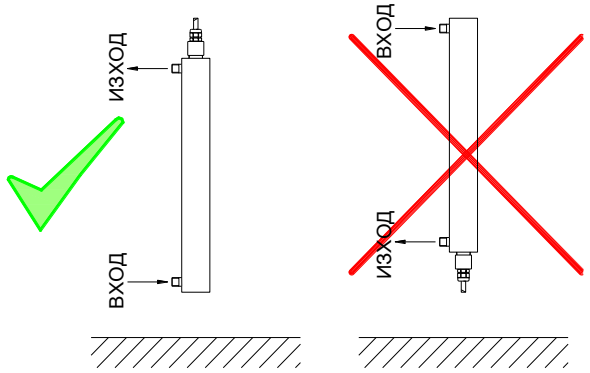	Вертикален монтаж
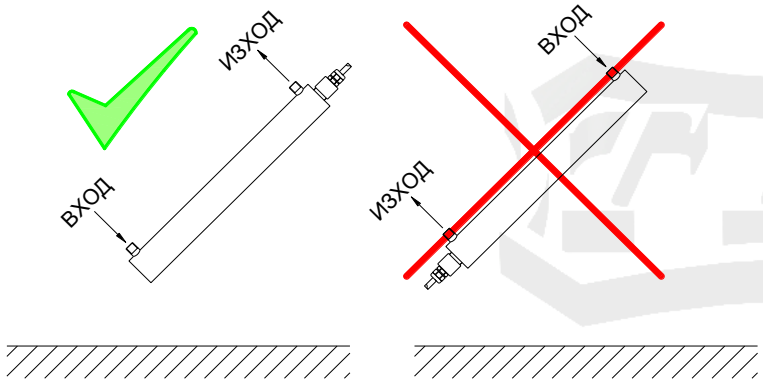	Монтаж под наклон
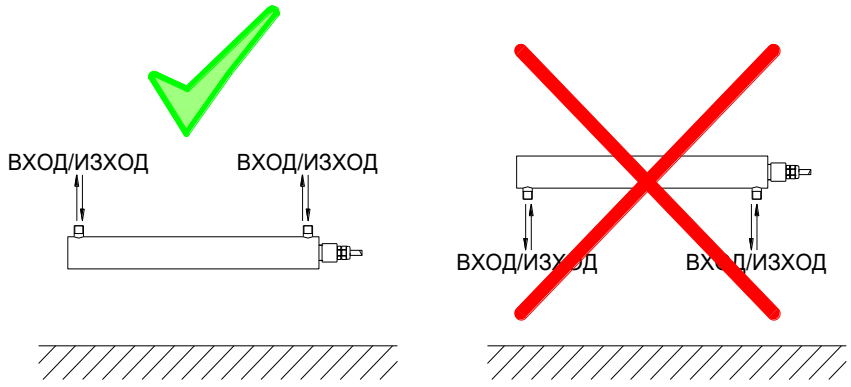	Хоризонтален монтаж

ВНИМАНИЕ!!!

UV стерилизаторът трябва да бъде монтиран по начин, който не позволява образуване на въздушна възглавница в стерилизаторната камера: при хоризонтален монтаж входът и изходът на водата трябва да бъдат от горе; при вертикален и диагонален монтаж входът на водата трябва да бъде от долу.

Корпусът на системата може да се монтира хоризонтално, вертикално и под ъгъл, а излъчвателят винаги трябва да бъде хоризонтално или нагоре.

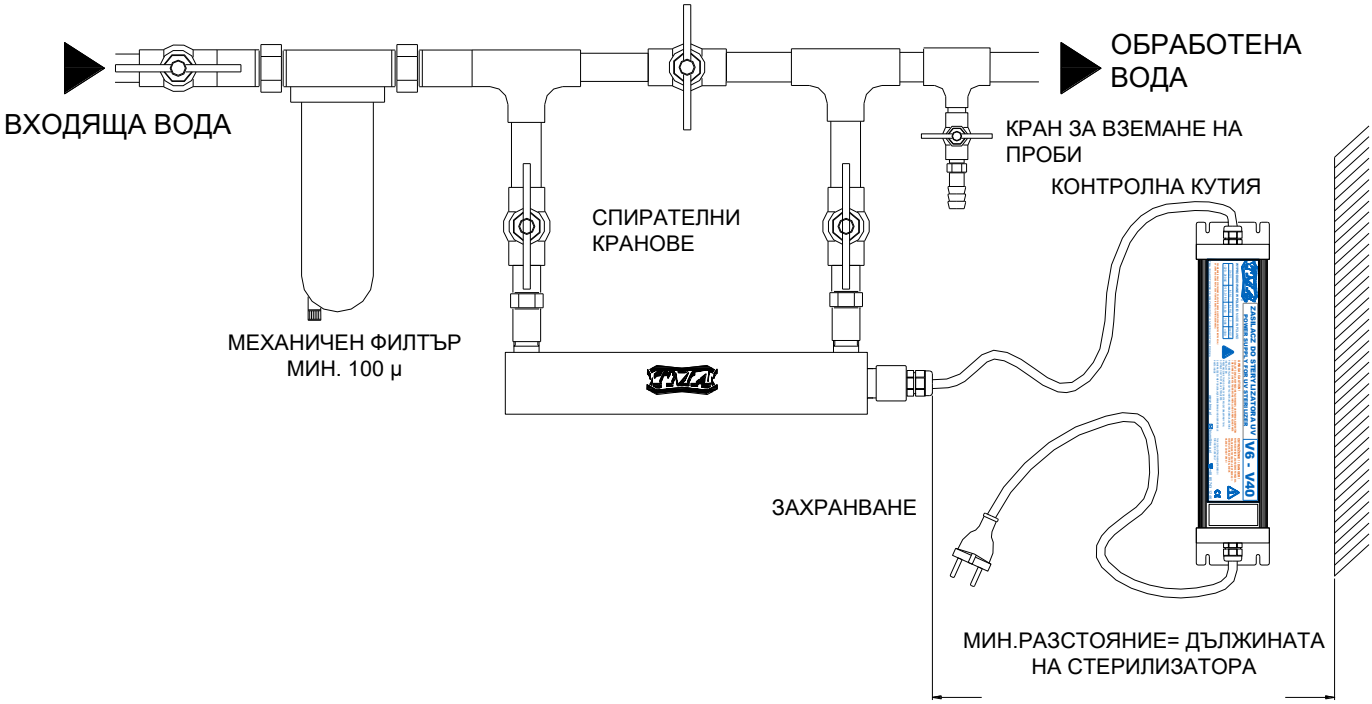

ХОРИЗОНТАЛЕН МОНТАЖ НА UV СТЕРИЛИЗАТОР

1) Системата да се инсталира в помещение с температура от +5 до +45 ° C.
2) Преди системата да се монтира механичен филтър с точност на филтрация мин. 0,1 мм (100 микрона), препоръчително 0,05 мм (50 микрона). Препоръчително е да се използват мрежести филтри.
3) Да се инсталират спирателни клапани от двете страни на системата.
4) Спирателните кранове да се затворят.
5) Корпусът на УВ истемата да се свърже с водопроводна инсталация.
6) Защитната кварцова тръба да се постави в корпуса на стерилизатора.
7) Уплътнителните пръстени да се поставят в/у тръбата и подложката, след което муфата да се завие. Със специалния, включен в комплекта ключ, муфата да се затегне. Прекалено силно затягане на муфата може да повреди кварцовата тръба. Не е позволено да се използват каквито и да било уплътнителни материали за завинтване на муфата.
8) След бавно отваряте на спирателни кранове системата да се провери за течове.
9) След проверката на херметичността, да се инсталира UV излъчвател.
10) Излъчвателят да се вкара в кварцовата тръба.
11) Капачката да се постави върху муфата .
12) Да се провери дали противовлажният щуцер е затегнат.

5.2. МОНТАЖ НА КОНТРОЛЕРА

1) Контролерът да се монтира на стена на мин. вис. 120 см от пода.
2) Контролната кутия при модели D6-S, D8-S, D12, D14 да се монтира с прикрепените скоби - монтажният чертеж е в края на ръководството.
3) Да се включи към заземен контакт 220-240V, 50-60 Hz.
4) Работата на UV излъчвателя сигнализира светещата муфа.
5) UV излъчвателят да се сменя съгласно препоръките за всеки отделен модел.

5.3. МОНТАЖ НА КВАРЦОВА ТРЪБА

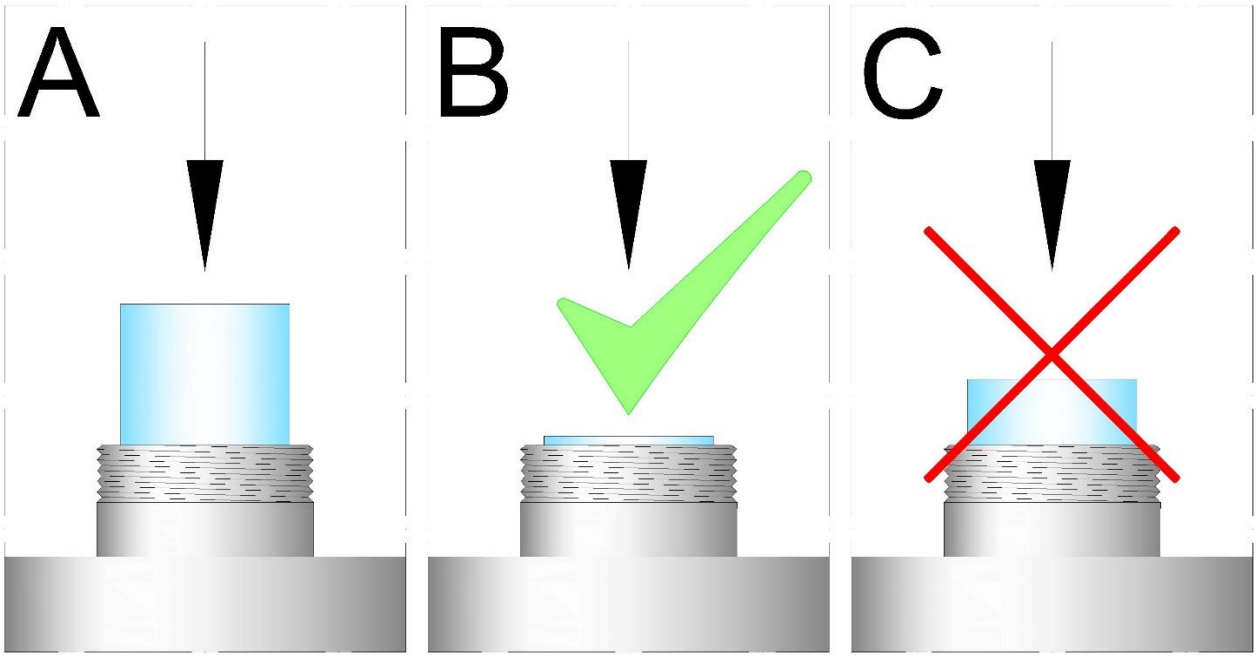

Положението на тръбата след поставянето й гнездо	Правилно положение след натискане с ръка	Неравилно положение след натискане с ръка

(графичната инструкция е в края на ръководството)

1) Кварцова тръба внимателно да се вкара в корпуса докато се намести в гнездото.
2) Тръбата да се натисне с ръка и да се провери дали е поставена здраво върху пружината (снимка А).
3) При правилната инсталация, тръбата трябва да е почти изравнена с края на щуцера (снимка Б).
4) а. Ако тръбата изпъква с повече от 10 мм (фигура С), да се провери положението й в корпуса. Ако проблемът продължава, в дъното на пружината може да има парчета (пясък, чакъл, малки камъни), които пречат на нормалната й работа . За да се премахне замърсяването, стерилизаторната камера старателно да се изплакне/ почисти.

!!! ВНИМАНИЕ!!!

Затягане на муфата при неправилен монтаж на кварцова тръба може да доведе до нейната повреда.

4) Да се поставят уплътнители и подложки на кварцова тръба, муфата да се затегне добре със специален ключ. Силното ръчно затягане на муфата с помощта на специален ключ няма да повреди тръбата.
5) **Преди монтажа на UV излъвателя да се проведе проба под налягане.**

!!! ВНИМАНИЕ !!!

Затягане на муфата с други инструменти може да доведе до счупване на кварцовата тръба.

6. Свързване с електромагнитен клапан или извеждане на алармен сигнал в моделите D6-S, D8-S, D12, D14

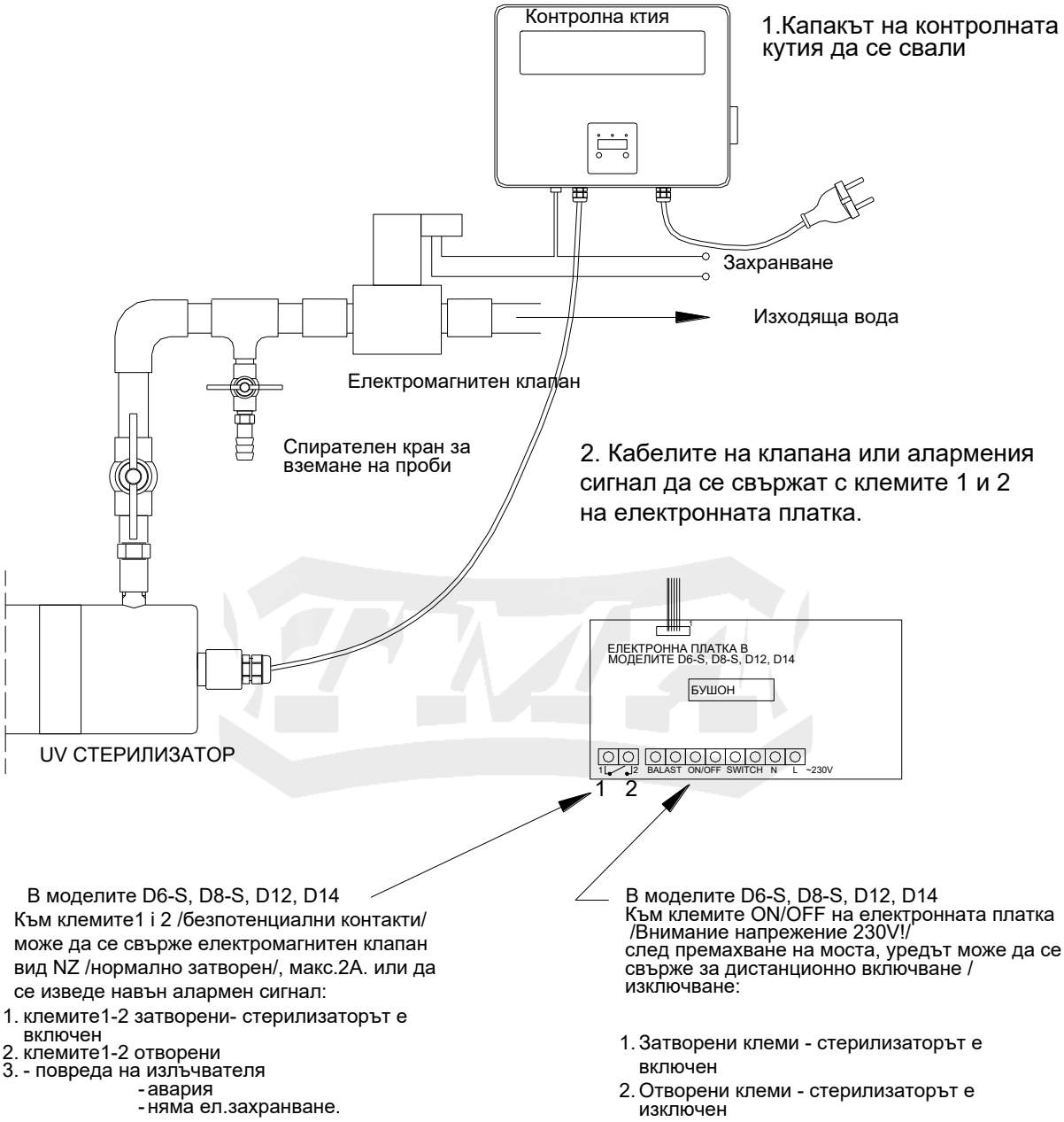

В моделите D6-S, D8-S, D12, D14
Към клемите1 і 2 /безпотенциални контакти/ може да се свърже електромагнитен клапан вид NZ /нормално затворен/, макс.2А. или да се изведе навън алармен сигнал:

1. клемите1-2 затворени- стерилизаторът е включен
2. клемите1-2 отворени
3. - повреда на излъчвателя
   - авария
   - няма ел.захранване.

В моделите D6-S, D8-S, D12, D14
Към клемите ON/OFF на електронната платка /Внимание напрежение 230V!/ след премахване на моста, уредът може да се свърже за дистанционно включване / изключване:

1. Затворени клеми - стерилизаторът е включен
2. Отворени клеми - стерилизаторът е изключен

ВНИМАНИЕ! /КАСАЕ СТЕРИЛИЗАТОРИТЕ D6-S, D8-S, D12, D14

При авария или изгорял UV излъчвател, върху дисплея автоматично се включва мигащ светлинен сигнал. Стерилизаторът издава и прекъсващ звуков сигнал / точка 14 /.

Ако е инсталиран електромагнитен вентил, при повреда на стерилизатора или прекъсване на ел.захранване, автоматично ще бъде прекъснато подаване на течността към инсталацията (Фиг. 1а). Клемите1 и 2 са безпотенциални. Електромагнитният клапан трябва да се захрани отделно.

Соленоидният клапан се препоръчва за употреба поради възможността за въвеждане на бактериологично замърсена течност в инсталация, в случай на повреда на стерилизатора или временно прекъсване на електрозахранване.

Електроклапанът да се вкючи към ел.захранване.

6.1. СВЪРЗВАНЕ С ЕЛЕКТРОМАГНИТЕН КЛАПАН

Клемите 1 и 2 / безпотенциални/ на електронната платка в контролната кутия може да бъдат свързани с електромагнитен клапан, макс.2А.
Клемите1 и 2 работят с фиксирано закъснение от приблизително 2-3 минути - това е времето, необходимо за постигане на пълна ефективност на устройството. През този период клемите 1 и 2 са отворени / затворени. След 2-3 минути устройството работи съгласно следните правила:

• КЛЕМИ 1-2 ЗАТВОРЕНИ	– правилна работа на стерилизатора
• КЛЕМИ 1-2 ОТВОРЕНИ	- повреда на излъчвателя, - включена аларма - липса на ел. заранване

6.2. ИЗВЕЖДАНЕ НА АЛАРМЕН СИГНАЛ

Клемите 1 и 2 / безпотенциални/ на електронната платка в контролната кутия може да бъдат свързани с електромагнитен клапан, макс.2А

Клемите1 и 2 работят с фиксирано закъснение от приблизително 2-3 минути - това е времето, необходимо за постигане на пълна ефективност на устройството. През този период клемите 1 и 2 са отворени / затворени. След 2-3 минути устройството работи съгласно следните правила:

• КЛЕМИ 1-2 ЗАТВОРЕНИ	– правилна работа на стерилизатора
• КЛЕМИ 1-2 ОТВОРЕНИ	- повреда на излъчвателя, - включена аларма - липса на ел. заранване

6.3. ДИСТАНЦИОННО ВКЛЮЧВАНЕ

/ВНИМАНИЕ: НАПРЕЖЕНИЕ 230V!/ ПРЕДИ МОНТАЖА ДА СЕ ИЗКЛЮЧИ ЕЛ. ЗАХРАНВАНЕ

След отстраняване на моста, към контактите ON/OFF на електронната платка в контролната кутия, може да се свържат проводници, отговорни за дистанционно включване/ изключване на UV СТЕРИЛИЗАТОРА чрез външни устройства:

• КЛЕМИ *ON/OFF* ЗАТВОРЕНИ	– стерилизаторът е включен
• КЛЕМИ *ON/OFF* ОТВОРЕНИ	– стерилизаторът е изключен

7. Забележки при експлоатация

a) УВ лъчите са вредни за очите и кожата. Не е разрешено да се гледа директно към UV излъчвателя, докато той работи.
b) Не се изисква постоянен поток на течност/вода. Стерилизаторът е проектиран по начин не позволяващ неговата повреда при липса на течност.
c) UV стерилизаторът трябва да работи постоянно - изключване може да доведе до повторно замърсяване на инсталацията, което е много трудно за премахване.
d) Преди UV стерилизатора задължително се монтира механичен филтър.

e) При неизпълнение на определени норми (например голяма твърдост или високо съдържание на желязо) дезинфекцирана със стерилизатора вода може да изисква предварителна обработка, т.е. отстраняване, омекотяване или избистряне.
f) При недостатъчно бистри течности е необходимо да се избере система с по-голям капацитет.
g) Стерилизаторите трябва да бъдат избрани за моментен максимален дебит (изборът в съответствие с дневното потребление може да доведе до непълна дезинфекция).
h) Честото включване и изключване на лампата ще намали живота на излъчвателя. Едно включване и изключване на излъчвателя намалява живота му с около 10-20 часа.
i) Стерилизаторите не трябва да се инсталират по начин, при който тяхната работа зависи от други устройства, например помпи, хидрофори, промиване на филтъра.
j) Устройствата позволяват по-висок дебит от номиналния но трябва да се има предвид значително намаляване на бактерицидната ефективност при по-висок дебит.
k) При подмяна на UV излъчвателя да се провери чистотата на корпуса.
l) Почистването на кварцовата тръба е необходимо, ако по нея се появи утайка. При замърсена тръба бактерицидната ефективност намалява.
m) Спирателният кран да се отваря бавно с цел избягване на хидравлични удари, които могат да повредят кварцова тръба.
n) Пълната ефективност на дезинфекция се постига след около 2 минути от включването - при температура на водата около 12-16°C. Ако температурата на водата е 5-12°C, времето може да бъде удължено до 3-5 минути.
o) Водата да се източи ако има вероятност от замръзване.
p) Пробите за микробиологичен анализ трябва да се събират в тъмни съдове.

8. Описание на сигнализация в контролера

Светещите индикатори на контролера сигнализират за правилна работа на стерилизатора или за проблеми, които да се отстранят по следния начин:

8.1. МОДЕЛИ D2, D4, D6, D8, D10

Контрол на работа на UV излъчвателя *Светеща муфа*	***Захранване*** *Зелен индикатор*	***Проблем***	***Решение***
СВЕТИ	СВЕТИ	Правилна работа на уреда	-
ИЗКЛЮЧЕНО	СВЕТИ	UV излъчвателят е изгорял или повреден	UV излъчвател да се смени
ИЗКЛЮЧЕНО	ИЗКЛЮЧЕНО	Няма ел.захранване	Да се провери ел. захранване
ИЗКЛЮЧЕНО/ ВИДИМА ОРАНЖЕВА СВЕТЛИНА	СВЕТИ	UV излъчвател е повреден или разхерметизиран	Ел.захранване да се изключи. Илъчвателят да се смени.

8.2. МОДЕЛИ D6-S, D8-S, D12, D14

Показания на дисплея	Причина	Решение
 - Мигаща цифра 7 - Прекъснат звуков сигнал	- Остават 7 дена от живота на излъчвателя. - До 7 дена излъчвателят да се смени.	 Левият бутон да се натисне и да се задържи за 3 сек. за изключване на звуковия сигнал.
 - Мигаща цифра 0 - Прекъснат звуков сигнал -	- Животът на излъчвателя е свършил.	 Левият бутон да се натисне и да се задържи за 3 сек. за изключване на звуковия сигнал. (може да се повтори 2 пъти)
 - Мигаща цира 8 - Мигащи 3 диоди над дисплея - непрекъснат звуков сигнал	- UV излъчвателят е повреден или животът му е свършил.	UV излъчвател да се смени
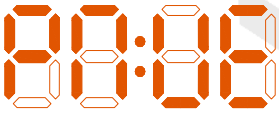 - Странни знач=ци върху дисплея. - Над доисплея светят или диоди	- Възможна повреда на микропроцесора.	Свържете се с продавача
 - Няма индикация на дисплея - Няма индикация за диодите над дисплея - Няма звуков сигнал	- Няма ел. захранване.	- Ел.захранване да се провери. - Предпазителят в алармената с-ма да се провери.
 -Няма индикация на дисплея или -мигащи цифри или -сигнал за аларма	-Разхлабена жичната лента свързваща дисплея със захранаване	- Ел.захранване да се изключи - Лентата да се откачи - Лентата отново да се закачи

9. Поддръжка на стерилизатори от серията D

9.1. ПОДМЯНА НА UV ИЗЛЪЧВАТЕЛЯ

(графичната схема е на края на инструкцията)

a) Ел. захранване да се изключи,
b) Да се изчака системта да се охлади,

При смяната на излъчвателя няма нужда от прекъсване на подаване на вода към стерилизатора

c) Да се разхлаби противовлажният щуцер.

d) Капачката заедно с UV излъчвателя да се извади от кварцовата тръба.

МУФАТА ДА НЕ СЕ ОТВИВА!

e) Фасунгата да се извади от крачета на UV излъчвателя,
f) UV излъчвателят да се извади от кварцовата тръба,
g) Внимателно да се вкара нов UV излъчвател в кварцовата тръба,
h) Останалите стъпки да се извършат в обратен ред.

9.2. НУЛИРАНЕ НА БРОЯЧА НА ЛАРМЕНАТА СИСТЕМА/ за моделите: D6-S, D8-S, D12, D14

Броячът за времето на работа на алармената система трябва да се нулира при всяка смяна на UV излъчвателя.

a) Ел.захранване да се изключи.
b) UV излъчвателят да се смени – виж т. **9.1.** ПОДМЯНА НА UV ИЗЛЪЧВАТЕЛЯ
c) Ел.захранване да се включи (устройството трябва да бъде изключено с превключвателя)
d) Да се натисне и да се задържи за около 10 секунди десният бутон на дисплея .

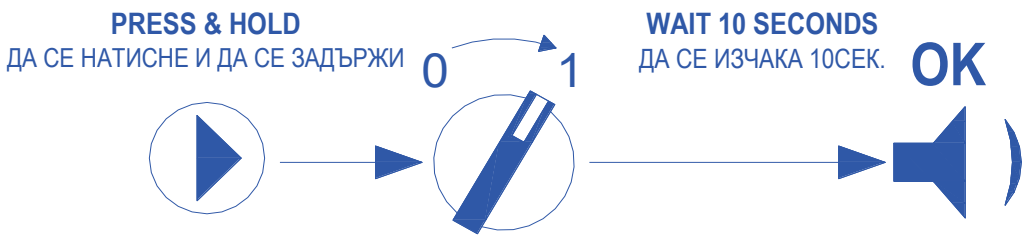

e) Докато бутонът е натиснат, стерилизаторът да се стартира.

Излъчвателят трябва да бъде изправен и включен при нулиране на брояча.

f) Кратък звуков сигнал потвърждава нулирането на брояча.

9.3. ПОДМЯНА И ПОЧИСТВАНЕ НА КВАРЦОВА ТРЪБА/ВНИМАНИЕ ТРЪБАТА Е МНОГО КРЕХКА

(графичната схема е на края на инструкцията)

a) Ел.захранване да се изключи.
b) Да се спре подаване на вода/течност/ към камерата на стерилизатора.
c) Камерата на стерилизатора да се изпразни.
d) Да се изчака устройството да се охлади.
e) UV излъчвател да се извади/ виж т. **9.1** /.
f) Муфата да се отвие със специалния ключ.
g) От кварцовата тръба да се извади уплътнението и втулката.
h) Кварцовата тръба да се извади от корпуса на стерилизатора.
i) Винаги, при смяната на UV излъчвателя да се проверява кварцовата тръба. Ако е необходимо, тя да се почисти с общодостъпни препарати за почистване на стъкло и след това да се подсуши вътрешната повърхност на тръбата.
j) **При подмяна на кварцовата тръба задължително се сменя упътнението**.
k) Тръбата да се вкара в корпуса, да се поставят уплътнителен пръстен и втулка.
l) Муфата да се завие ръчно, а след това да се затегне с предоставения ключ.
m) Спирателните кранове да се отворят бавно, системата да се провери за течове.

9.4. ОТСТРАНЯВАНЕ НА ДРЕБНИ ПОВРЕДИ

Проблем	***Причина***	***Решение***
Изгорял UV излъчвател.	Животът на излъчвателя е свършил от нормално време на раб. или много изключвания и включвания.	Да се спре ел.захранване и UV излъчвател да се смени с нов.
Изгорял UV излъчвател. Вода в кварцова тръба.	**Муфата не е завита добре**, уплътнението не е поставено правилно или е износено.	Да се спре ел.захранване. Тръбата да се извади и да се подсуши. Уплътнението да се смени. Муфата да се завие добре. Да се монтира нов UV излъчвател.
Електродата на UV излъчвателя свети в жълто или червено.	Повреден или разхерметизиран UV излъчвател.	Да се спре ел.захранване. UV излъчвател да се смени с нов.

10. Списък на части

	СТЕРИЛИЗАТОРИ ЗА ВОДА СЕРИЯ D	
	D2 – D14 – СПИСЪК НА ЧАСТИ ПО КАТАЛОГ	

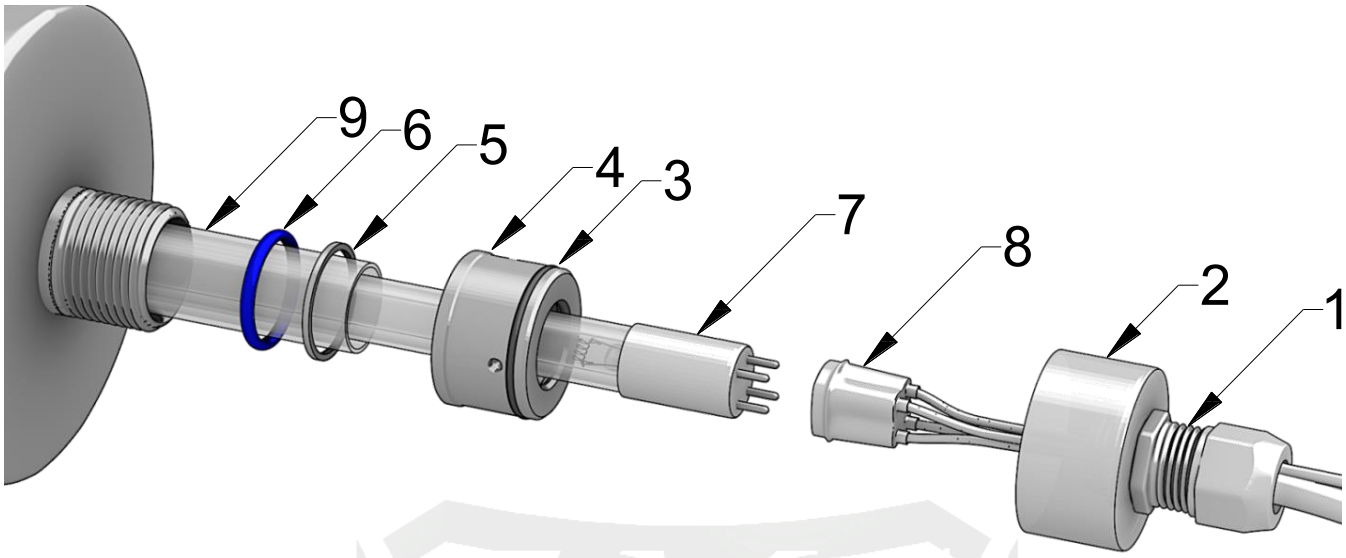

LP	НАИМЕНОВАНИЕ/МОДЕЛ	Кол. в к-т.	D2	D4	D6	D6-S	D8	D8-S	D10	D12	D14
1	ПРОТИВОВЛАЖЕН ЩУЦЕР	1	05.01	05.01	05.01	05.01	05.01	05.01	05.01	05.01	05.01
2	ТАПА	1	02.02.01	02.02.01	02.02.01	02.02.01	02.02.01	02.02.01	02.02.01	02.02.01	02.02.01
3	О ПРЪСТЕН НА МУФА	1	02.03.01	02.03.01	02.03.01	02.03.01	02.03.01	02.03.01	02.03.01	02.03.01	02.03.01
4	МУФА	1	03.04	03.04	03.04	03.04	03.04	03.04	03.04	03.04	03.04
5	ВТУЛКА	1	02.05	02.05	02.05	02.05	02.05	02.05	02.05	02.05	02.05
6	ПЛЪТНИТЕЛЕН ПРЪСТЕН	1	02.06	02.06	02.06	02.06	02.06	02.06	02.06	02.06	02.06
7	UV ИЗЛЪЧВАТЕЛ	1	17.07	18.07	18.07	18.07	19.07	19.07	19.07	19.07	20.07
8	ДЪРЖАЧ / ФАСУНГА	1	-	-	-	06.08	-	06.08	-	06.08	06.08
9	КВАРЦОВА ТРЪБА	1	06.09	08.09	08.09	08.09	10.09	10.09	10.09	10.09	10.09

11. Схеми на монтаж на стерилизатори

11.1. МОНТАЖ НА КОРПУСИ НА СТЕРИЛИЗАТОРИ С КОНЗОЛИ МОДЕЛИ D6, D6-S,D10,D12, D14

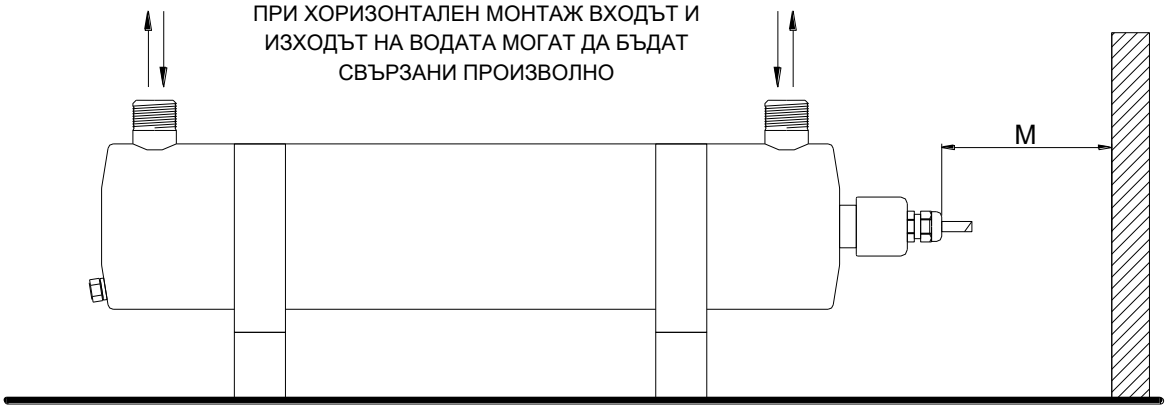

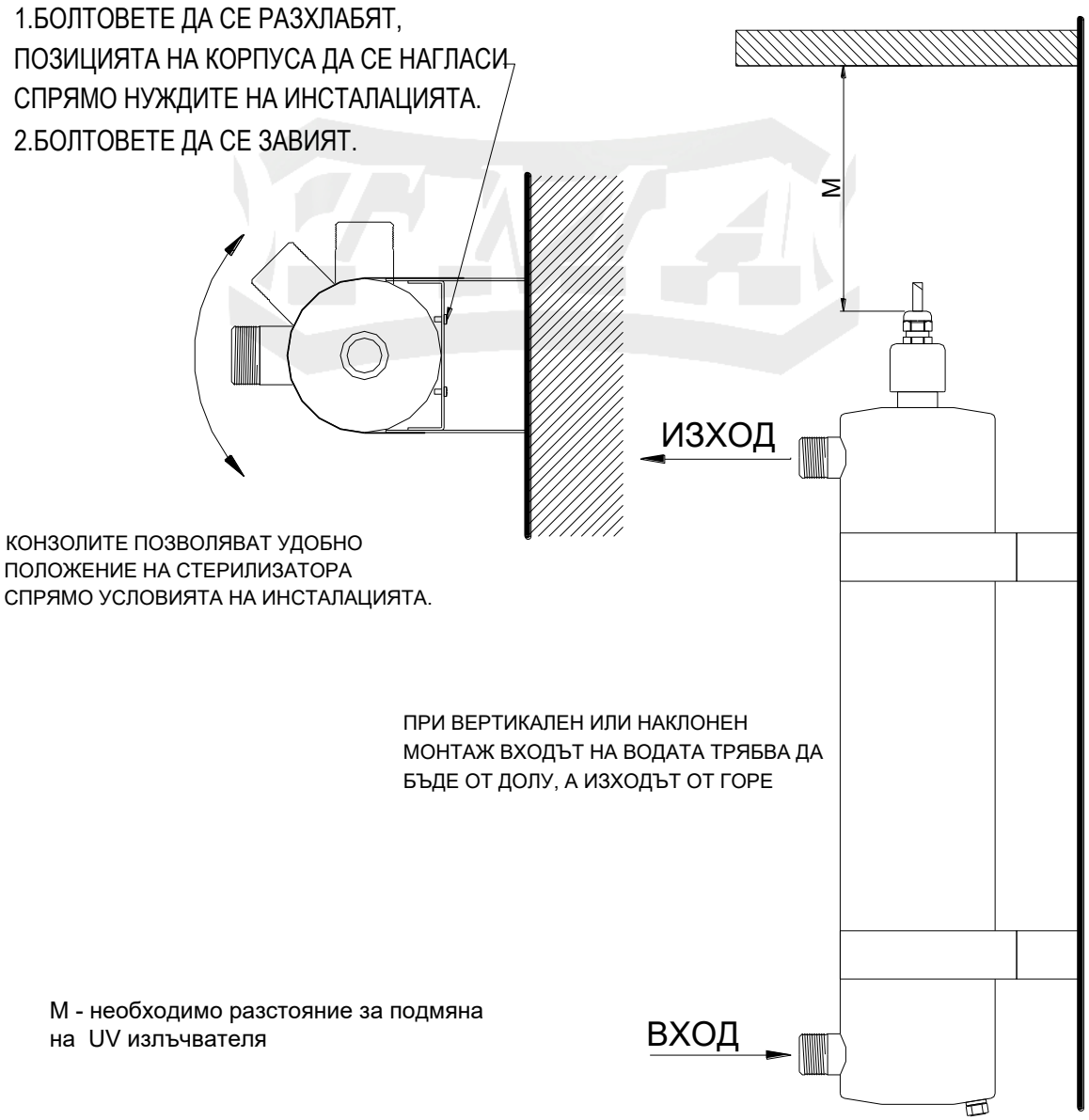

11.2. ГРАФИЧНА ИНСТРУКЦИЯ ЗА МОНТАЖ НА КОНТРОЛНИ КУТИИ В МОДЕЛИТЕ D6-S, D8-S, D12, D14

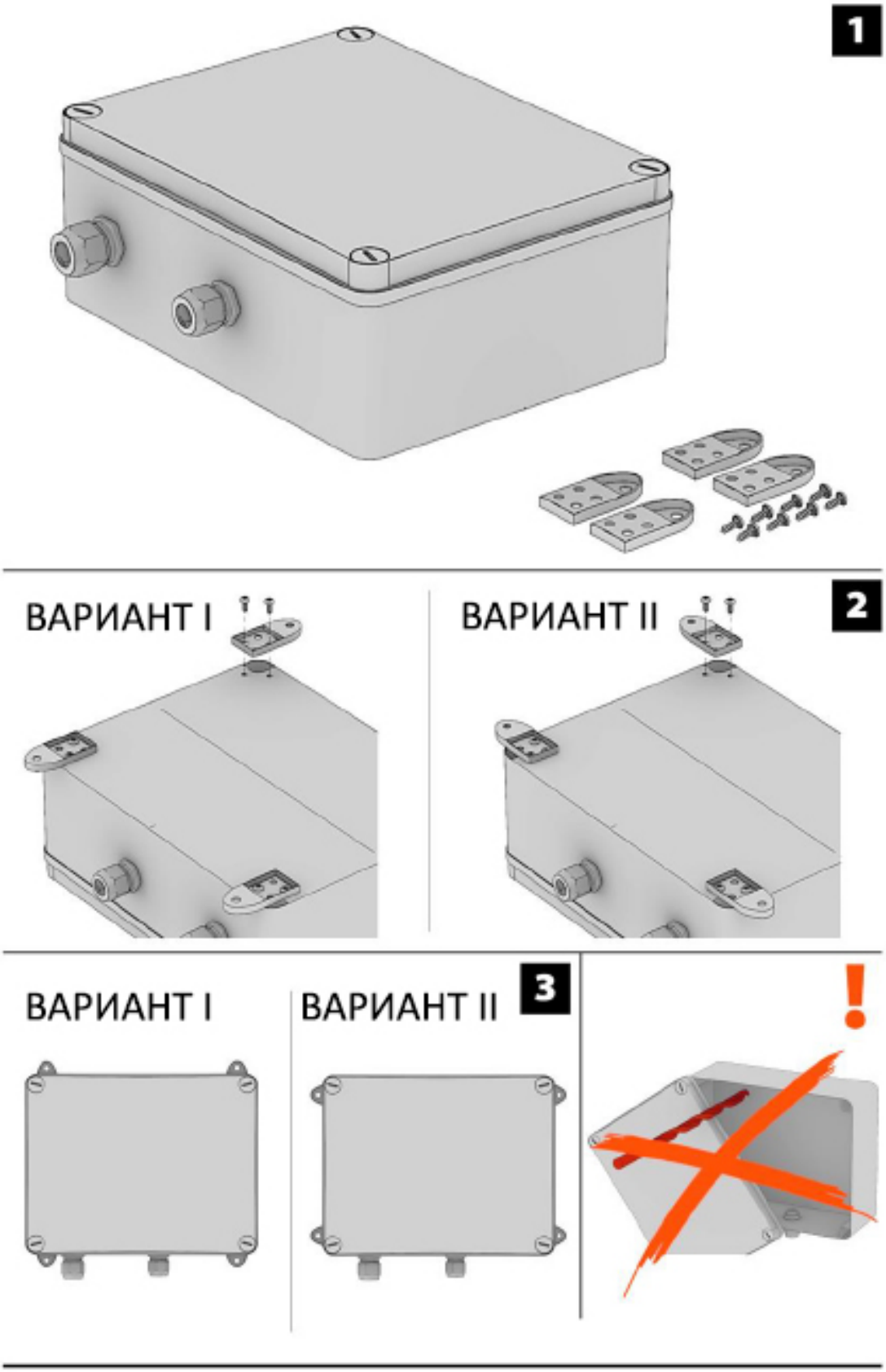

11.3. МОНТАЖ НА СТЕРИЛИЗАТОРИ D2, D4,D8,D8-S

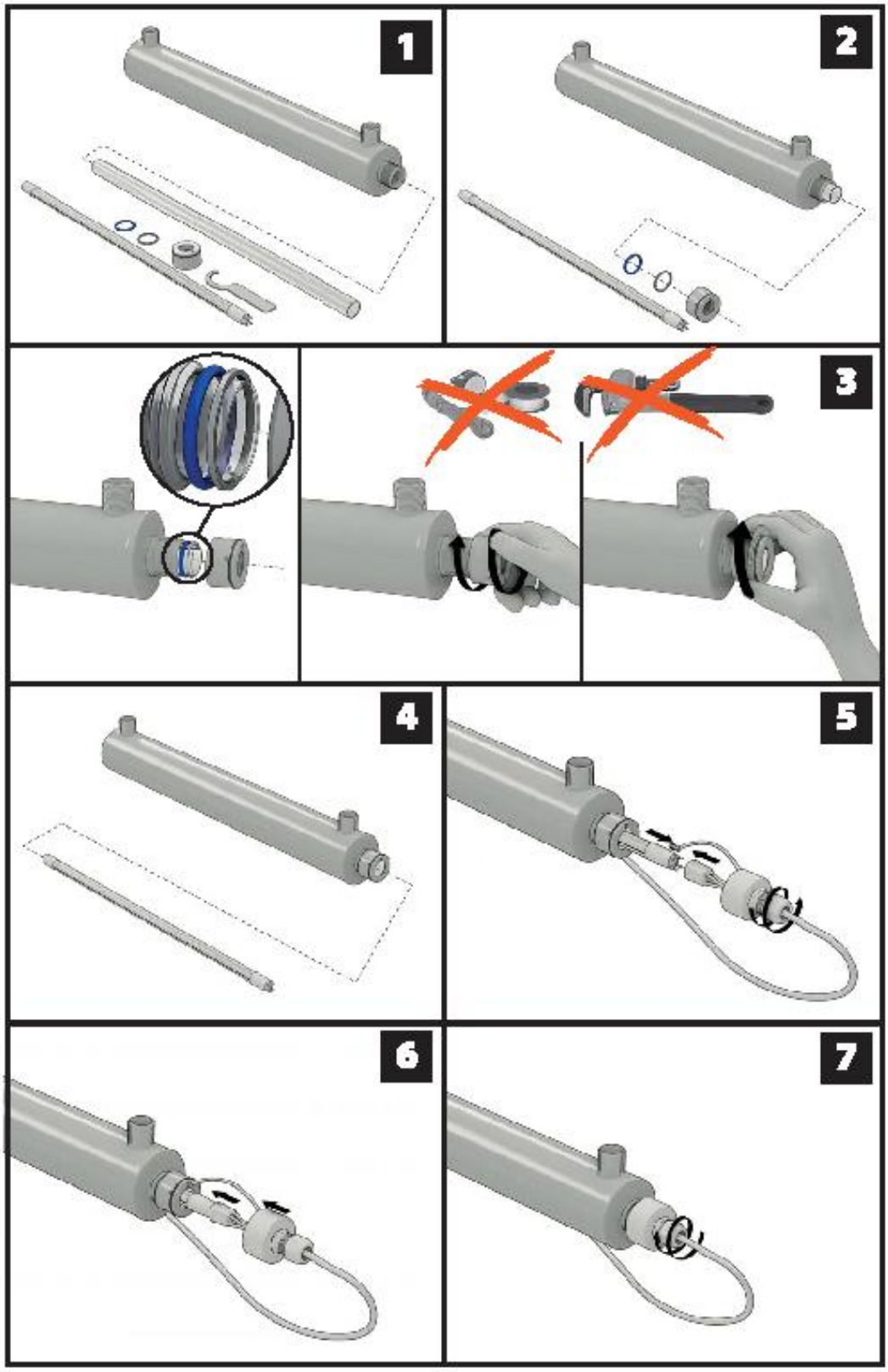

11.4. МОНТАЖ НА СТЕРИЛИЗАТОРИ D6, D6-S,D10,D12, D14

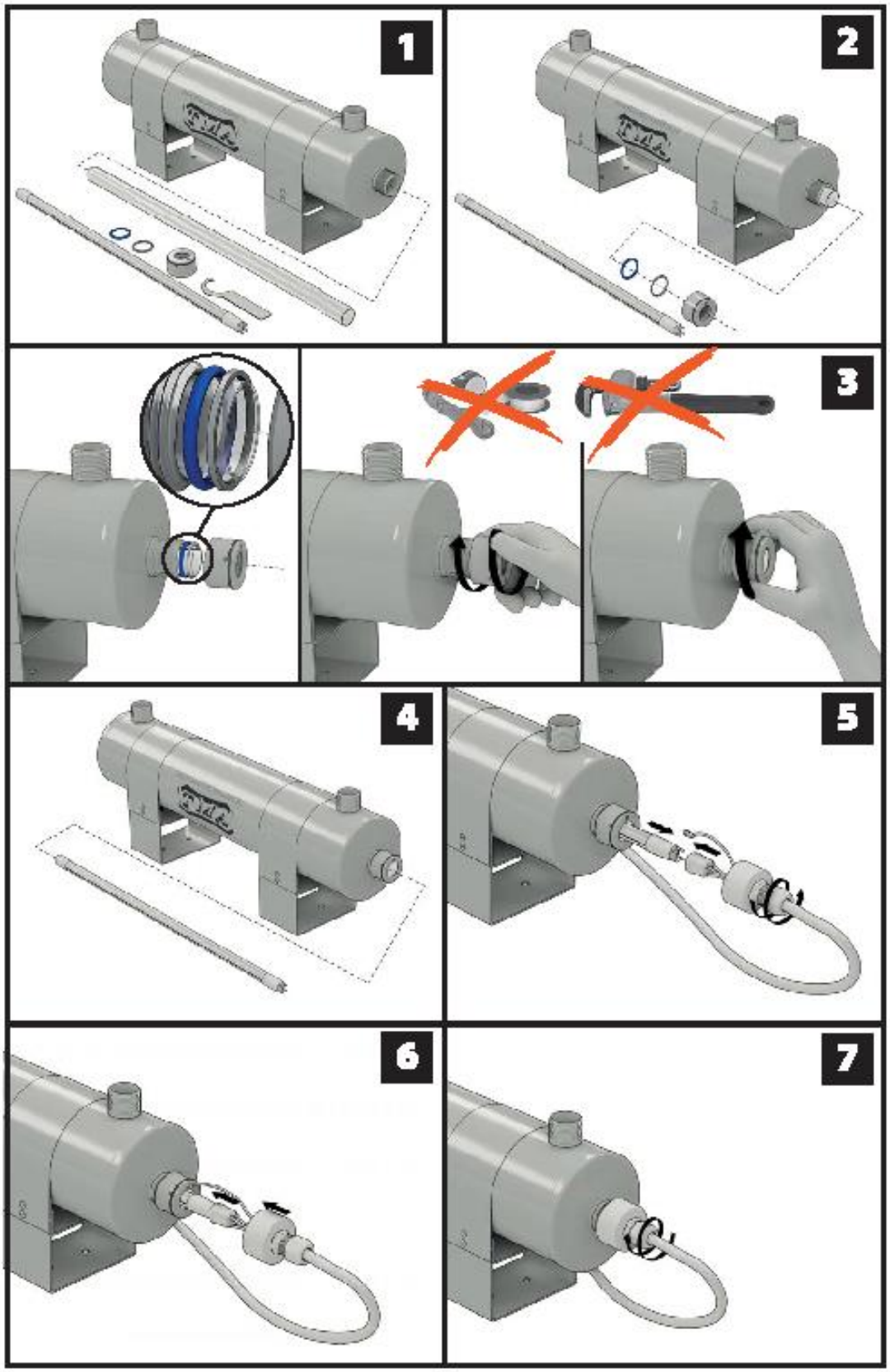

11.5. МОНТАЖ НА ИЗЛЪЧВАТЕЛЯ И ЗАЗЕМЯВАНЕ

Модели: D2-D14

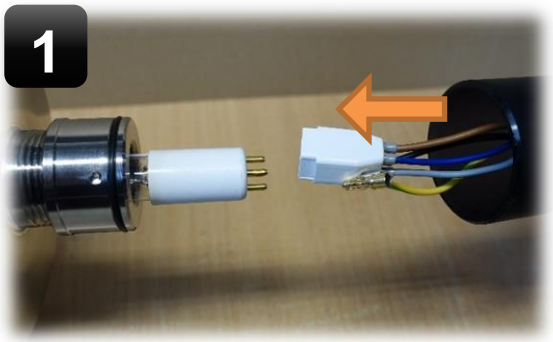

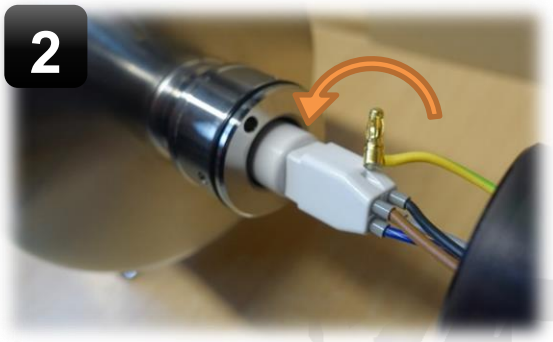

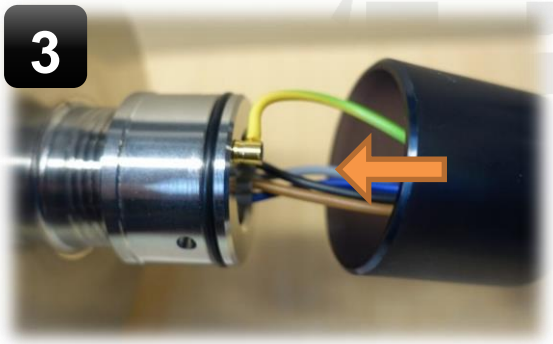

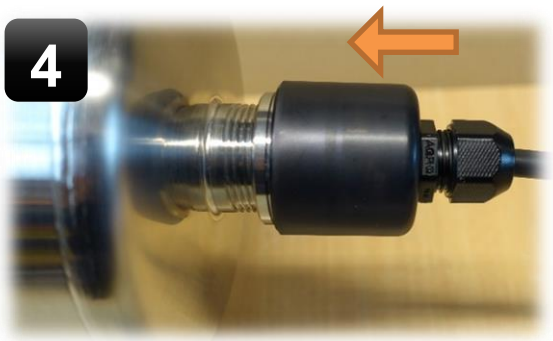
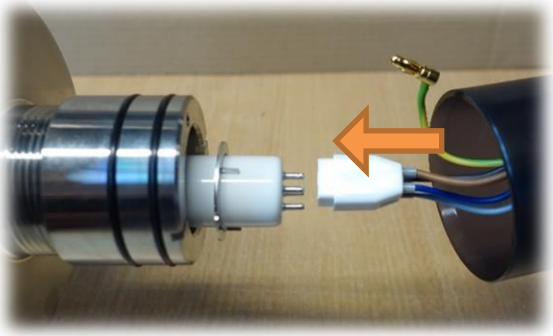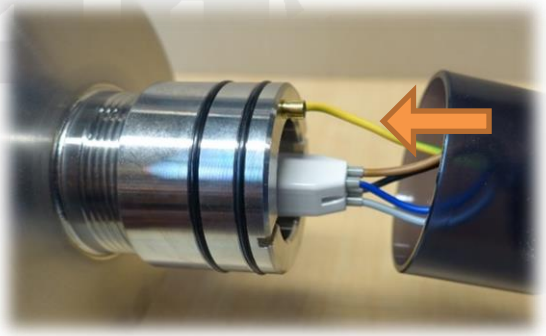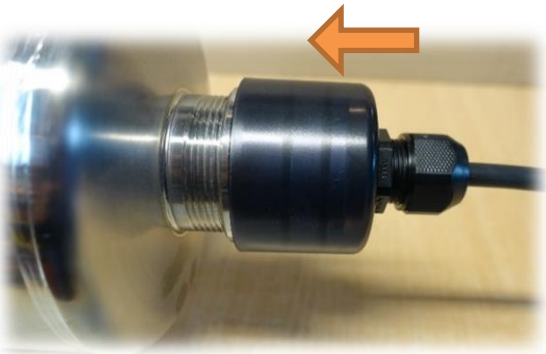
Модели: AM, AMX, AP-POOL, AP-POOL-X