best water solutions

supreme

made in EU

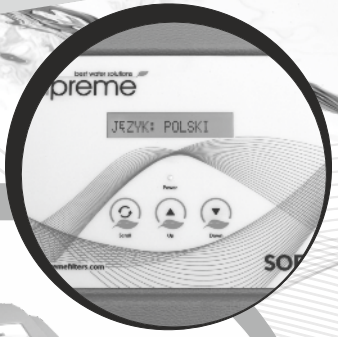

Инструкция за монтаж

ВАЖНА ИНФОРМАЦИЯ

- Прочетете внимателно настоящата инструкци пяреди да пристъпите към монтажа на уреда за омекотяване на водата Supreme Soft. Тя съдържа важна информация относно безопасността, монтажа, експлоатацията и поддръжка на продукта. Системата, която закупихте може малко да се различава от илюстрациите в това ръководство.
- Неспазването на тази инструкция може да доведе до повреди на инсталация или имущество. Само правилното инсталиране и пускане в експлоатация ще осигури дълги години на безпроблемна работа на система за омекотяване на вода Supreme Soft.
- Устройството е предназначено за омекотяване на вода, т.е. за премахване на минерали причиняващи висока твърдост на водата и не е подходящо за отстраняване на други замърсители и примеси от водата. Уредите за омекотяване на вода не я пречистват. Те само премахват твърдост на водата.
- Монтажът на системата може да бъде извършен от квалифициран водопроводчик. Всички ВиК и електрически връзки трябва да бъдат изпълнени в съответствие с местните разпоредби.
- Преди да се пристъпи към монтажа и настройване на омекотителя, уверете се, че той няма никаква видима повреда. Ако устройството е повредено, то не трябва да се инсталира.
- За транспортиране на уреда, да се използва ръчна количка. Устройството да се пренася внимателно и да не се поставя в легнало положение.
- Този уред за омекотяване на водата е проектиран и произведен в съответствие с последните изисквания и правила за безопасност. Неправилно проведеният ремонт може да доведе до непредвидени опасности за потребителя, за които производителят не носи отговорност. Ето защо, всички ремонти трябва да се извършват от квалифициран технически персонал, който е добре запознат с продукта и специално обучен.
-Устройството трябва да се изхвърля в съответствие с изискванията за електрически и електронни отпадъци. Да се действа в съответствие с действащите местни закони.

ИЗИСКВАНИЯ ЗА УСЛОВИЯ НА РАБОТА НА УРЕДА

РАБОТНО НАЛЯГАНЕ: мин. 1,4 бара, макс. 8,3 бара (20-120 psi)
- уредът работи най-оптимално при налягане 3 бара (45 psi) ± 1/2 bar (7 psi);
По-ниското или по-високото от препоръчаното налягане на водата влияе отрицателно върху производителността на уреда!
- налягането на водата редовно да се проверява.
- да се има предвид, че налягането на водата през нощта може да бъде значително по-високо от това през деня.
- ако е необходимо да се инсталира редуктор на налягане.

РАБОТНА ТЕМПЕРАТУРА: мин. 2 °C , макс. 48 °C
- уредът да не се монтира в помещения с много високи или много ниски (можещи да причинят замръзване) температури
- уредът за омекотяване на вода да не се излага на непосредствено действие на атмосферни условия, като слънчеви лъчи или валежи.
- уредът да не се инсталира в близост до бойлера. Минималното изискване е да има 3 м тръба между изхода на омекотителя и входа към бойлера за топла вода. Това е за да не се предава топлина от бойлера към програматора на инсталацията за омекотяване на вода.
Винаги да се монтира спирателен кран на изхода на омекотителната инсталация.

ЕЛ.ЗАХРАНВАНЕ: 230V-50Hz
- настоящият уред работи с адаптер 24V AC и е оборудван с трансформатор 230/24V-50Hz;
Винаги да се използва оригинален трансформатор.
- уредът да се включва в сух и добре обезпечен контакт.

МОНТАЖ

Капакът да се свали.

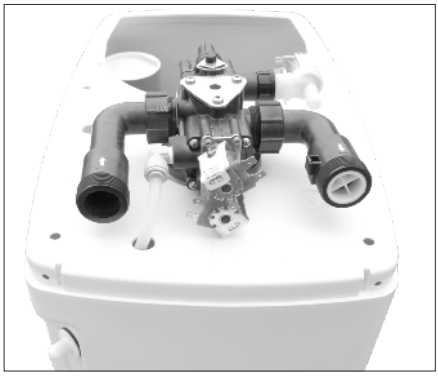

ВХОД И ИЗХОД

- Винаги преди уреда да се монтират предварителни механични филтри за вода.

- За да се ограничи спадът на налягане, за свързване на уреда с водопроводна инсталация, се препоръчва да се използват меки връзки с голям размер.

- Ако уредът фабрично не е оборудван с байпас, препоръчваме да се изгради или закупи байпас, който да направи възможно да се ползва неомекотена вода по време на евентуални поправки на уреда. Байпасът позволява заобикаляне на уреда за омекотяване на вода и потребление на необработена вода.

БАЙПАС (препоръчителна опция).

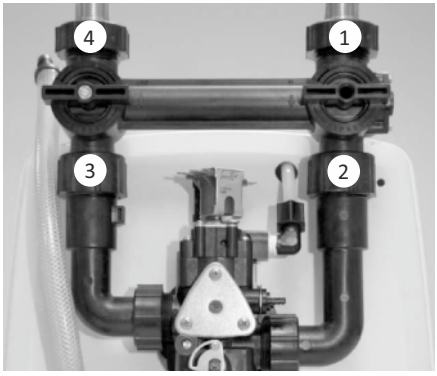

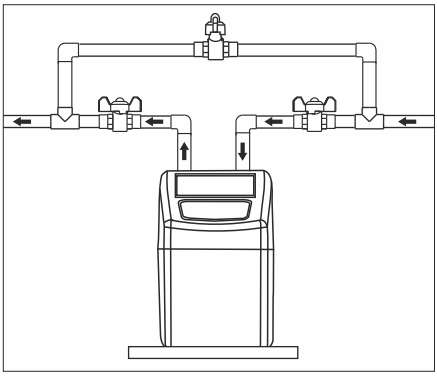

1входяща вода(необработена вода).
2. вход към уреда (необработена вода).
3. изход (обработена - мека вода).
4изходяща вода - към жилището
(обработена - мека вода).

СТЪПКА 1. Байпасът да се завие към фитингите на входа и изхода на водата в системата (2 і 3); да се провери дали уплътненията са правилно поставени по местата им. Гайките да се завият добре на ръка.
Стъпка 2. Добре да се завият гайките на фитингите (1 і 4); да се провери дали уплътненията са правилно поставени по местата им. Гайките да се завият добре на ръка.
СТЪПКА 3. Входът на водата да се свърже с фитинг на входа на водата към системата (1).

СТЪПКА 4. Фитингът от изхода на водата от системата (към апартамента) да се свърже с накрайник на байпаса (4).

ТРИКЛАПАНЕН БАЙПАС (не е включен към уреда).

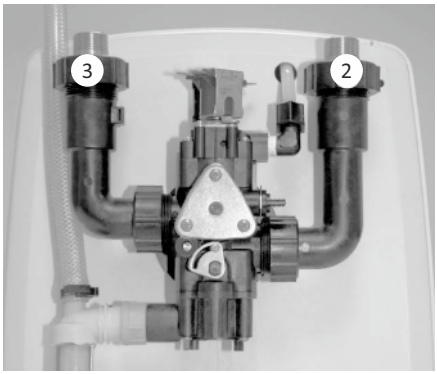

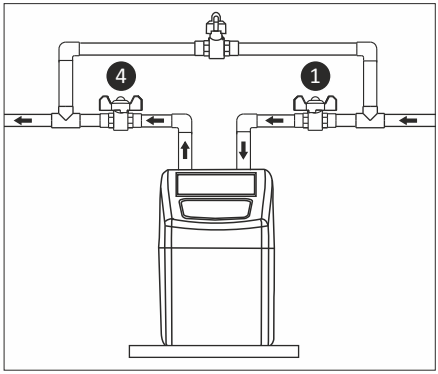

1. захранваща вода (необработена - твърда вода).
2. вход на водата в уреда (необработена вода).
3. изход на водата от уреда (обработена - мека вода).
4. отвеждане на водата към жилище (обработена - мека вода).

СТЪПКА 1. Да се монтира триклапанен байпас.

СТЪПКА 2. Да се завият гайките към фитингите на уреда (2 і 3); да се провери дали уплътненията са правилно поставени по местата им. Гайките да се завият добре на ръка.

СТЪПКА 3. Триклапанният байпас да се свърже с колената на входа (2) и изхода (3).

СТЪПКА 4. Тръбата довеждаща вода към системата да се свърже с входа на триклапанен байпас (1).

СТЪПКА 5. Тръбата отвеждаща вода към жилището да се свърже с изхода на водата на триклапанен байпас (4).

ИЗТОЧВАНЕ

- Преопръчваме връзката с канализация да е със сифон.

- За да се избегне връщане на вода към системата винаги да се осигури въздушна възглавница между края на маркуча и канализацията. Въздушната възглавница трябва да бъде равна поне на двоен диаметър на изходящия маркуч.

- Винаги да се използват отделни маркучи за отвеждане на вода по време на регенерация и за преливника, който се намира в корпуса на уреда.

- Маркучите за източване да се разположат така, че да изминават най-краткия път до канализацията и да не се прегъват.

- Инсталацията за отвеждане на вода по време на регенерации да бъде съобразена с дебита на водата.

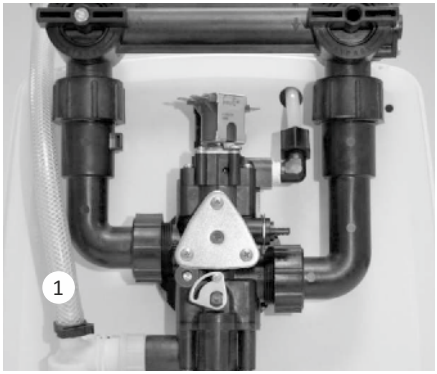

СТЪПКА 1. Маркуч 13 мм да се свърже с изхода на водата (1); да се обезпечи със скоба.

СТЪПКА 2. Маркучът за източване на вода да се свърже с канализация. Да се помни за оставяне на въздушна възглавница с цел предотвратяване на връщане на вода. Отвежданата от тук вода е под налягане, може да се включи на ниво по-високо от омекотителя.

СТЪПКА 3. 13 мм маркуч да се свърже с преливника намиращ се от задната страна на корпуса на уреда; връзката да се обезпечи със скоба.

СТЪПКА 4. Маркучът за източване на вода да се свърже с канализация. Да се помни за оставяне на въздушна възглавница с цел предотвратяване на връщане на вода. Отвежданата от преливника вода НЕ е под налягане, този маркуч НЕ може да се включва на по-високо от системата за омекотяване на вода ниво.

ПУСКАНЕ НА УРЕДА

ЕЛ.ЗАХРАНВАНЕ

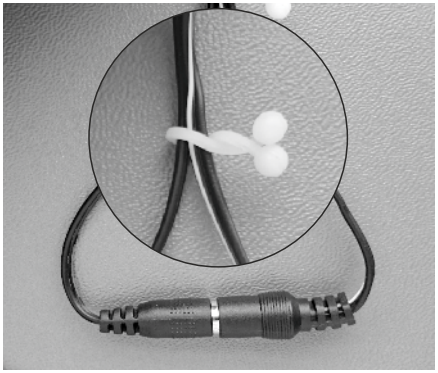

СТЪПКА 1. Трансформаторът да се свърже с гнездото на захранващия кабел на уреда. Връзката да се обезпечи със скобата TwistLock.

СТЪПКА 2. Трансформаторът да се включи в ел.контакта.

СЪЗДАВАНЕ НА СВРЪХНАЛЯГАНЕ

СТЪПКА 1. Спирателните кранове на байпаса да се затворят.

СТЪПКА 2. Да се провери дали програматорът на уреда е в работен режим.

СТЪПКА 3. Да се отвори спирателния кран и да се пусне вода към уреда.

СТЪПКА 4. В най-близката точка на ползване на водата да се отвори спирателен кран и да се пусне водата да тече за да се промие инсталацията от образували се по време на монтажа замърсявания. Кранът да се затвори.

СТЪПКА 5. В уреда да се създаде малко свръхналягане. Това може да стане по следните начини:

Фабричен байпас:

1. Да се отвори спирателен кран на изхода;
2. Бавно да се отвори спирателен кран на входа.

Триклапанен байпас:

1. Кранът на байпаса да се затвори;
2. Да се отвори спирателен кран на изхода;
3. Бавно да се отвори спирателен кран на входа.

СТЪПКА 6. След 2-3 минути инсталацията да се обезвъздуши чрез източване на малко количество вода в точката, която е най-близка до уреда за омекотяване на вода. Водата да се източва докато целият въздух излезне от системата.

СТЪПКА 7. Да се провери херметичността на инсталацията.

При първоначалното ползване на системата водата може да е леко оцветена. Това е безвредно и бързо ще изчезне.

РЕЗЕРВОАР ЗА СОЛ

СТЪПКА 1 Да се добави сол в резервоара за сол.

ЕЛЕКТРОНЕН ПАНЕЛ ЗА УПРАВЛЕНИЕ

СТЪПКА 1 Програматорът да се настрои.

РЕГУЛИРАНЕ НА ТВЪРДОСТ НА ВОДАТА С ФАБРИЧЕН БАЙПАС (опция)

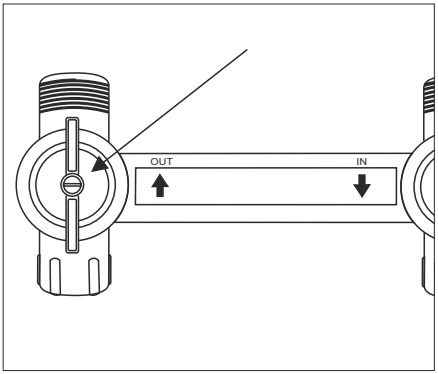

СТЪПКА 1 Твърдостта на водата може да се регулира с винт интегриран в изходящия спирателен кран на фабричния байпас.

СТЪПКА 1А. За увеличаване на твърдост на водата винтът да се завърти в посока обратна на часовниковата стрелка. С едно завъртане твърдостта на водата се увеличава с ок. ±4 °f (±2 °d), с две завъртания с ок. ±8 °f (±4 °d).

СТЪПКА 1В. За намаляване на твърдост на водата винтът да се завърти по посока на часовниковата стрелка.

ПУСКАНЕ В ДЕЙСТВИЕ

РЪЧНА РЕГЕНЕРАЦИЯ

Ръчната регенерация се предизвиква с натискане на бутон ⟲ На дисплея ще се появи

```
REGEN.IN 10 SEK
```

СТЪПКА 2. Уредът да се остави да отброи до 0 сек., след което започва регенерация.

ЕЛЕКТРОНЕН ПАНЕЛ ЗА УПРАВЛЕНИЕ

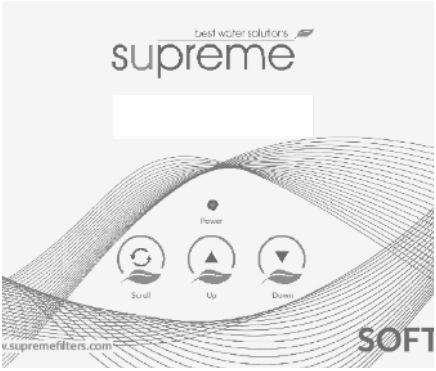

Символ	Бутон	Функция
⟲	ПРЕГЛЕЖДАНЕ	преминаване към следващия параметър
▲	НАГОРЕ	увеличава избраната стойност
▼	НАДОЛУ	намалява избраната стойност

ВКЛЮЧВАНЕ НА ЕЛ.ЗАХРАНВАНЕ

След включване на ел.захранване върху дисплея се показва инсталираната версия на програмата :

```
EZ3P5f EZ3PB r14
```

ПРЕКЪСВАНЕ НА ЕЛ.ЗАХРАНВАНЕ

В случай на авария в ел.захранване, направените в **NOVRAM**® настройки ще бъдат запазени за неопределено време. Вграденичт конденсатор **SuperCap** ще запомни нагласеното време за ок. 10 часа. Ако прекъсване на ел.захранване продължи, нагласеното време няма да бъде запаметено. В този случай цифрите показващи актуално време ще започнат да мигат, което е индикация за необходимост от повторното настройване.

При прекъсване на ел.захранване по време на регенерация, тя ще започне отново при неговото възобновяване.

АВАРИЯ НА ТАЙМЕРА

В случай на авария на таймера на дисплея ще се появи съобщение:

```
Service Required
```

Потърсете техническа промощ от Павирани ЕООД ако проблемът не се оправи след изключване на уреда от ел.захранване и поновното му включване.

ЕЛЕКТРОНЕН ПАНЕЛ ЗА УПРАВЛЕНИЕ

Maintenance Now

В този случай уредът работи нормално, но се препоръчва преглед от специалист.

РАБОТЕН РЕЖИМ

В този режим на дисплея се показва актуално време и количество вода до следващата регенерация:

8:01 1000L -

РЕЖИМ РЕГЕНЕРАЦИЯ

В този режим на дисплея се показват: настоящ цикъл на регенерация, оставащо време на регенерация и оставащо време на изпълняваният цикъл:

BRINE FILL

REGEN PENDING

Rgn:XXX CycY:ZZZ

Уредът всеки момент може да бъде върнат в работен режим. Това става чрез натискане на бутона за преглеждане и ръчно преминаване през циклите на регенерация.

ПРОВЕРКА НА ДЕБИТОМЕРА

В работен режим броячът отброява оставащото количество вода, което ще омекоти уредът преди да извърши поредната регенерация. При правилна работа на дебитомера тази стойност постепенно намалява.

РЪЧНА РЕГЕНЕРАЦИЯ

Възможно е незабавно или отложено (в предварително зададено време) включване на регенерация.

СТЪПКА 1. Да се натисне бутонът докато на дисплея се появи:

Regen in 10 sec

СТЪПКА 2. Когато на диспея се появи тази информация, уредът ще започне регенерация след 10 сек. За анулиране да се натисне бутонът за преглеждане

преди таймерът достигне 0 сек. докато на дисплея се появи:

Regen @ 2:00

СТЪПКА 3. Ако панелът за управление остане в тази позиция, уредът ще извърщи отложена регенерация в зададено време - в случая 2 часа. За анулиране да се натисне докато на дисплея се появи актуално време и количество вода до следващата регенерация .

ИНСТРУКЦИЯ ЗА ПРОГРАМИРАНЕ ОСНОВНИ НАСТРОЙКИ

- Преди започване на настройките уверете се че, уредът е в работен режим.

- Ако след навлизане в режин настройки бутонът не се натисне, контролният панел автоматично ще се върне към работния режим след 5 мин. и никоя настройка няма да бъде записана.

СТЪПКА 1. Бутонът да се натисне и да се задържи за 2 сек докато на дисплея се появи:

Language:English

Да се натисне бутонът или за настройка на езика.

СТЪПКА 2. Да се натисне бутонът за преглеждане докато на дисплея се появи:

Set time: 8:01

Да се натисне бутонът или за настройка на часа.

СТЪПКА 3. Отново да се натисне бутонът докато на дисплея се появи:

Hard Unit: °f

ЕЛЕКТРОНЕН ПАНЕЛ ЗА УПРАВЛЕНИЕ

Да се натисне ▲ или ▼ за задаване на единицата мярка за твърдост на водата. Твърдост на водата може да бъде зададена в немски, френски градуси или ppm. Уверете се, че зададената от Вас стойност е идентична с измервателна единица на използвания тестер за твърдост на водата.

СТЪПКА 4. да се натисне бутонът за преглед докато на дисплея се появи:

```
Set Hardn: XX °f
```

Да се натисне ▲ или ▼ за настройка на твърдост на входящата за омекотяване вода.

СТЪПКА 5. да се натисне бутонът за преглед докато на дисплея се появи:

```
Exit
```

Да се натисне ▲ I или ▼ за запазване на настройките в паметта на **NOVRAM**® и излизане от режим настройки.

ПОДДРЪЖКА

ПЕРИОДИЧЕН КОНТРОЛ

През 6 месеца да се контролира:

1.Да се проверят настройките на програматора.
2.Да се измери твърдост на водата преди и след уреда.

3.Да се провери маркучът за изхвърляна по време на регенерация вода. В него може да има вода само по време на регенерация.

4. Да се провери маркучът на преливника. В него не трябва да има вода.
5. Инсталацията и омекотителят да се проверят за течове.

БАЙПАС

Понякога се налага уредът за омекотяване на вода да бъде изключен и да се ползва неомекотена вода.
- при повреда на инсталация за омекотяване на вода
- когато не е нужно водата да бъде омекотена (например за поливане).

ФАБРИЧЕН БАЙПАС (опция)

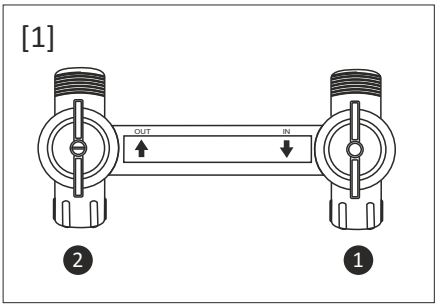

РАБОТНО ПОЛОЖЕНИЕ [1]
1.Входящият кран е ОТВОРЕН.
2. Изходящият кран е ОТВОРЕН

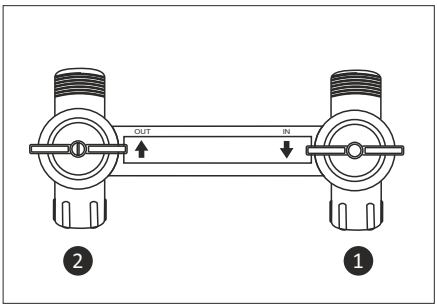

БАЙПАС водата заобикаля уреда за омекотяване [2]
1.Входящият кран е ЗАТВОРЕН.
2.Изходящият кран е ЗАТВОРЕН.

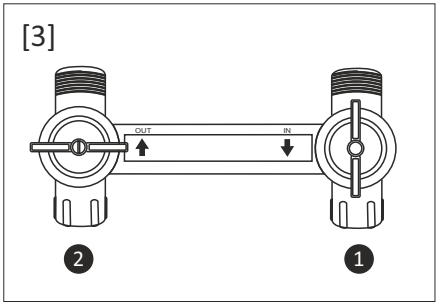

ПОЛОЖЕНИЕ ПРИ ПОДДРЪЖКА [3]
1.Входящият кран е ОТВОРЕН.
2.Изходящият кран е ЗАТВОРЕН.

ТРИКЛАПАНЕН БАЙПАС (опция).

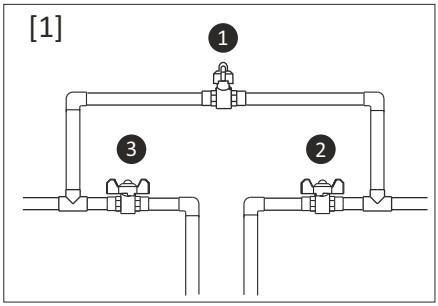

РАБОТНО ПОЛОЖЕНИЕ[1]
1.Кранът на байпаса е ЗАТВОРЕН.
2.Входящият кран е ОТВОРЕН.
3.Изходящият кран е ОТВОРЕН.

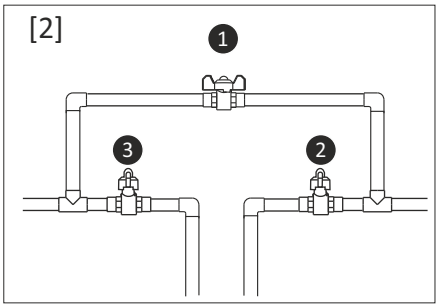

ПОЛОЖЕНИЕ С БАЙПАС [2]
1.Кранът на байпаса е ОТВОРЕН..
2. Входящият кран е ЗАТВОРЕН.
3.Изходящият кран е ЗАТВОРЕН.

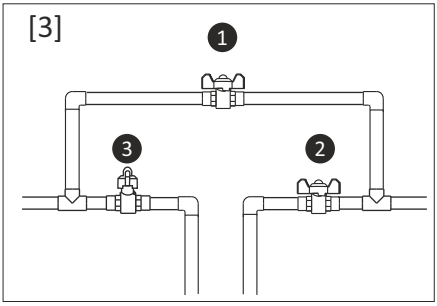

ПОЛОЖЕНИЕ ПРИ ПОДДРЪЖКА [3]
1.Кранът на байпаса е ОТВОРЕН.
2.Входящият кран е ОТВОРЕН.
3.Изходящият кран е ЗАТВОРЕН.

СОЛ ЗА РЕГЕНЕРАЦИЯ НА СМОЛАТА

Уредите за омекотяване на вода с йонообменна смола периодично регенерират смолата със солев разтвор. Програматорът автоматично управлява процеса на образуване на солевия разтвор и на регенерация на смолата. Потребителят трябва да следи нивото на сол в резервоара да бъде между 1/3 и 2/3 от височината на резервоара. По-малко количество сол може да бъде причина за недостатъчна концентрация на солевия разтвор, което води до непълноценна регенерация. По-голямо количество сол може да доведе до втвърдяване на солта и образуване на трудни за разбиване буци. Ако се случи това да се постъпва по следния начин:
- внимателно да се почуква от външната страна на резервоара
- с четка или друг тъп предмет да се разбият слепените образувания
- от горе да се налее топла вода (с температура не по-голяма от 60°C) за да се разтворят образувалите се буци сол
Капакът може да се премахне напълно за по-лесно пълнене на резервоара със сол.

ДА СЕ ИЗПОЛЗВА САМО ТАБЛЕТИРАНА ФОРМА НА СОЛ, КОЯТО Е ПРЕДНАЗНАЧЕНА ЗА ИНСТАЛАЦИИ ЗА ОМЕКОТЯВАНЕ НА ВОДА!

ПОДДРЪЖКА

ПОЧИСТВАНЕ

За почистване на уреда да се използва влажна кърпа или мек сапун и вода. Никога да не използват абразивни почистващи препарати, амоняк или разтворители.

ПОЧИСТВАНЕ НА СМОЛАТА

Някои примеси, които присъстват в захранващата вода (напр. желязо) може да замърсят смолата и това да доведе до загуба на производителност. Препоръчва се смолата периодично да се почиства с предназначен за тази цел препарат.

ОБЕЗЗАРАЗЯВАНЕ НА УРЕДА

Това устройство е изработено от висококачествени и сглобени в безопасни условия материали за да се гарантира неговата чистота и хигиена. Ако устройството е инсталирано и експлоатирано правилно, неговата работа не замърсява водата. Въпреки това, както и при всяко друго устройство, включено в системата за разпределение на вода, е възможно развитието на бактерии, особено в застояла вода. Тъй като устройството се контролира от таймер, то периодично ще промива смолата, дори когато не се използва.

Ако уредът дълго време е изключен от ел.захранване се препоръчва след повторното му включване да се предизвика пълен цикъл на регенерация.

ДАННИТЕ ДА СЕ ПОПЪЛНЯТ

Сериен номер:.....

Модел:.....

Твърдост на водата на входа:.....

Твърдост на водата на изхода:.....

Налягане на водата на входа и изхода:.....

Дата на монтажа:.....

Фирма:.....

Име и фамилия на монтажника:.....

Телефонен номер:.....